МИНИСТЕРСТВО СПОРТА РОССИЙСКОЙ ФЕДЕРАЦИИ

ОБЩЕРОССИЙСКАЯ ФИЗКУЛЬТУРНО-СПОРТИВНАЯ ОБЩЕСТВЕННАЯ ОРГАНИЗАЦИЯ «ВСЕРОССИЙСКАЯ ФЕДЕРАЦИЯ РУКОПАШНОГО БОЯ»

УДМУРТСКАЯ РЕСПУБЛИКАНСКАЯ ОБЩЕСТВЕННАЯ ОРГАНИЗАЦИЯ «УДМУРТСКАЯ ФЕДЕРАЦИЯ РУКОПАШНОГО БОЯ»

МИНИСТЕРСТВО ПО ФИЗИЧЕСКОЙ КУЛЬТУРЕ И СПОРТУ УДМУРТСКОЙ РЕСПУБЛИКИ

АВТОНОМНОЕ УЧРЕЖДЕНИЕ УДМУРТСКОЙ РЕСПУБЛИКИ «ЦЕНТР СПОРТИВНОЙ ПОДГОТОВКИ СБОРНЫХ КОМАНД»

ВСЕРОССИЙСКИЕ СОРЕВНОВАНИЯ «КУБОК ОРУЖЕЙНИКОВ» СРЕДИ ЮНОШЕЙ И ДЕВУШЕК 12-13, 14-15, 16-17 ЛЕТ, ЮНИОРОВ И ЮНИОРОК 18-21 ГОД ПО РУКОПАШНОМУ БОЮ

(СМ № 2100180021022410 в ЕКП Минспорта на 2024 год)

г. Ижевск, СК «Арена»
24-27 октября 2024 года

Всероссийские соревнования среди юношей и девушек
12-13, 14-15, 16-17 лет, юниоров и юниорок 18-21 год по рукопашному бою
(СМ № 2100180021022410 в ЕКП Минспорта на 2024 год)

24-27 октября 2024 года **г. Ижевск**

ОТЧЕТ ГЛАВНОГО СУДЬИ
о проведении соревнований

1	Наименование соревнований	Всероссийские соревнования "Кубок оружейников" среди юношей и девушек 12-13, 14-15, 16-17 лет, юниоров и юниорок 18-21 год по рукопашному бою	
2	Сроки и место проведения	24-27.10.2024 г. Ижевск, ул. Советская, д.35, спортивный коворк "Арена"	
3	Организация, проводящая соревнования	Министерство спорта Российской Федерации, ОФСОО "Всероссийская федерация рукопашного боя", Министерство по физической культуре и спорту Удмуртской Республики, Удмуртская республиканская общественная организация "Удмуртская федерация рукопашного боя", Автономное учреждение Удмуртской Республики "Центр спортивной подготовки сборных команд"	
4	Система и порядок проведения соревнований	Соревнования проводились с разбиением на подгруппы, с выбыванием и утешительными поединками от полуфиналистов, третьих мест два.	
		Регламент соревнований:	
		24 октября	Приезд, размещение команд, заседание ГСК, комиссия по допуску участников во всех возрастных группах, взвешивание и жеребьевка участников возрастных групп 12-13, 16-17 лет
		25 октября	Совещание представителей и судей, предварительные, утешительные и финальные поединки в возрастных группах 12-13, 16-17 лет, торжественное открытие соревнований, взвешивание и жеребьевка участников возрастных групп 14-15 лет, 18-21 год, награждение победителей и призеров в возрастных группах 12-13, 16-17 лет, подведение итогов 2 дня соревнований.
		26 октября	Совещание представителей и судей, предварительные, утешительные и финальные поединки в возрастных группах 14-15 лет, 18-21 год, награждение победителей и приезров в возрастных группах 14-15 лет, 18-21 год, подведение итогов соревнований, заседание ГСК
		27 октября	Отъезд команд
5	Характеристика и оценка места проведения соревнований, оборудования и инвентаря	Соревнования проводились в спортивном зале 30х40 метра, на трех коврах размером 12х12 м, с соблюдением зоны безопасности и применением электронного табло. Вентиляция, канализация, освещение, раздевалки, туалетные, умывальные и душевые комнаты в спортивном комплексе находились в рабочем состоянии. В кафе комплекса был достаточный ассортимент продуктов питания, включая горячий чай и кофе.	
6	Пропаганда соревнований	Результаты соревнований освещались в региональных СМИ, велась онлайн трансляция поединков	
	Количество зрителей	1000 человек	
7	Участники соревнований	Всего	419
		МС	2
		КМС	23
		1р.	61
		2р.	76
		3р.	31
		1юн.р.	140
		2юн.р.	28
		3юн.р.	58
		Команд	23
8	Спортивная оценка соревнований	Были проведены 627 боев. Соревнования проведены на хорошем спортивном уровне.	
9	Нарушения дисциплины	Нарушений дисциплины не зафиксировано	
10	Медицинское обслуживание	Медицинское обслуживание проводилось тремя бригадами врачей у ковров.	

11	Общие выводы и предложения по итогам соревнований	Соревнования проведены на хорошем организационном уровне.					
12	Оценка работы судейской коллегии	Судейская коллегия справилась с возложенными на нее обязанностями в полном объеме.					
13	Состав судейской коллегии	Всего	ВК	1К	2К	3К	ЮС
		39	9	15	14	1	-

Гл. судья, ВК Г.А. Артеменко (г. Нижний Новгород)

Всероссийские соревнования среди юношей и девушек
12-13, 14-15, 16-17 лет, юниоров и юниорок 18-21 год по рукопашному бою
(СМ № 2100180021022410 в ЕКП Минспорта на 2024 год)

24-27 октября 2024 года **г. Ижевск**

СПИСОК КОМАНД

Приволжский федеральный округ

1 Кировская область

2 Нижегородская область

3 Оренбургская область

4 Пермский край

5 Республика Мордовия

6 Республика Татарстан

7 Самарская область

8 Удмуртская Республика

Северо-кавказский федеральный округ

9 Республика Дагестан

Сибирский федеральный округ

10 Иркутская область

11 Красноярский край

12 Новосибирская область

13 Республика Хакасия

Уральский федеральный округ

14 Курганская область

15 Свердловская область

16 Ханты-Мансийский автономный округ - Югра

17 Челябинская область

Центральный федеральный округ

18 Калужская область

19 Московская область

20 Рязанская область

21 Тульская область

Южный федеральный округ

22 Волгоградская область

23 Ростовская область

Главный судья, ВК Г.А. Артеменко (г. Нижний Новгород)

Главный секретарь, ВК А.Ю. Плаутина (г. Орел)

Всероссийские соревнования среди юношей и девушек
12-13, 14-15, 16-17 лет, юниоров и юниорок 18-21 год по рукопашному бою
(СМ № 2100500021024717 в ЕКП Минспорта на 2024 год)

23-27 октября 2024 года **г. Ижевск**

СПИСОК СУДЕЙСКОЙ КОЛЛЕГИИ

1	Артеменко Григорий Андреевич	ПФО	Нижегородская обл., г.Нижний Новгород	ВК	Главный судья	
2	Плаутина Анна Юрьевна	ЦФО	Орловская обл., г.Орел	ВК	Главный секретарь	5
3	Гарбуз Андрей Григорьевич	ЦФО	Тульская обл., г.Тула	ВК	Зам. главного судьи	5
4	Громов Алексей Алексеевич	ПФО	Удмуртская Респ., г.Ижевск	ВК	Зам. главного судьи	5
5	Кондрашин Максим Валерианович	ПФО	Самарская обл., г.Самара	ВК	Зам. главного судьи	5
6	Суроегин Александр Дмитриевич	ПФО	Нижегородская обл., г.Выкса	ВК	Зам. главного судьи	5
7	Гаврилов Максим Александрович	ПФО	Удмуртская Респ., г.Ижевск	ВК	Зам. главного секретаря	5
8	Бобрышев Максим Викторович	ПФО	Пермский кр., г.Пермь	ВК	Руководитель ковра	5
9	Калачев Максим Михайлович	ПФО	Нижегородская обл., г.Выкса	ВК	Руководитель ковра	5
10	Мешков Михаил Александрович	ПФО	Нижегородская обл., г.Нижний Новгород	1К	Руководитель ковра	5
11	Плотников Роман Анатольевич	ПФО	Удмуртская Респ., г.Ижевск	1К	Руководитель ковра	5
12	Щукин Артем Александрович	ПФО	Нижегородская обл., г.Кулебаки	1К	Руководитель ковра	5
13	Беляев Алексей Анатольевич	ПФО	Удмуртская Респ., г.Ижевск	1К	Рефери	4
14	Дроздов Михаил Сергеевич	СФО	Новосибирская обл., г.Куйбышев	1К	Рефери	4
15	Журавлев Вячеслав Федорович	ПФО	Пермский кр., г.Пермь	1К	Рефери	4
16	Мылин Кирилл Владиславович	СФО	Иркутская обл., г.Иркутск	1К	Рефери	5
17	Рябков Алексей Николаевич	СЗФО	Ленинградская обл., г.Выборг	1К	Рефери	4
18	Уразметов Эдуард Ильярович	УФО	Тюменская обл., г.Тобольск	1К	Рефери	4
19	Черников Антон Викторович	УФО	Свердловская обл., г.Красноуфимск	1К	Рефери	4
20	Ямов Игорь Вячеславович	УФО	Свердловская обл., г.Талица	1К	Рефери	4
21	Беляев Григорий Алексеевич	ПФО	Удмуртская Респ., г.Ижевск	1К	Боковой судья	4

22	Загорский Виктор Викторович	ПФО	Пермский кр., г.Пермь	1К	Боковой судья	5
23	Ромашова Виолетта Валериевна	ПФО	Самарская обл., г.Тольятти	1К	Боковой судья	4
24	Тимерханов Алексей Владимирович	ПФО	Оренбургская обл., г.Орск	1К	Боковой судья	5
25	Алексеев Алексей Алексеевич	ПФО	Респ. Татарстан, г.Альметьевск	2К	Боковой судья	4
26	Баженов Борис Павлович	ПФО	Удмуртская Респ., г.Ижевск	2К	Боковой судья	4
27	Барышников Сергей Николаевич	ПФО	Пермский кр., г.Пермь	2К	Боковой судья	4
28	Кардашин Алексей Сергеевич	ПФО	Удмуртская Респ., г.Ижевск	2К	Боковой судья	4
29	Лукоянов Владимир Витальевич	ПФО	Удмуртская Респ., г.Ижевск	2К	Боковой судья	4
30	Чибирев Иван Сергеевич	ПФО	Удмуртская Респ., г.Ижевск	2К	Боковой судья	4
31	Белоусова Виктория Евгеньевна	ПФО	Респ. Татарстан, с.Тюлячи	2К	Технический секретарь	4
32	Кубасова Ирина Валерьевна	ПФО	Удмуртская Респ., г.Ижевск	2К	Технический секретарь	4
33	Мызникова Альбина Александровна	ПФО	Самарская обл., г.Тольятти	2К	Технический секретарь	4
34	Столбов Кирилл Владимирович	ПФО	Удмуртская Респ., г.Ижевск	2К	Технический секретарь	4
35	Харина Виктория Александровна	ПФО	Удмуртская Респ., г.Ижевск	2К	Технический секретарь	4
36	Зянкулова Анастасия Александровна	ПФО	Удмуртская Респ., г.Ижевск	2К	Судья-оператор табло	4
37	Карпова Александра Михайловна	ПФО	Удмуртская Респ., г.Ижевск	2К	Судья-оператор табло	4
38	Касьянов Николай Владимирович	ПФО	Удмуртская Респ., г.Ижевск	2К	Судья-оператор табло	4
39	Казаков Марк Алексеевич	ПФО	Удмуртская Респ., г.Ижевск	3К	Судья-оператор табло	4

Главный судья, ВК Г.А. Артеменко (г. Нижний Новгород)

Главный секретарь, ВК А.Ю. Плаутина (г. Орел)

Всероссийские соревнования среди юношей и девушек
12-13, 14-15, 16-17 лет, юниоров и юниорок 18-21 год по рукопашному бою
(СМ № 2100180021022410 в ЕКП Минспорта на 2024 год)

24-27 октября 2024 года **г. Ижевск**

СПИСОК ПРЕДСТАВИТЕЛЕЙ

Приволжский федеральный округ

1	Кировская область	Конющук Сергей Владимирович
2	Нижегородская область	Баскаков Алексей Валерьевич
3	Оренбургская область	Сералин Салават Абдуллович
4	Пермский край	Мальцев Григорий Сергеевич
5	Республика Мордовия	Юдин Олег Вячеславович
6	Республика Татарстан	Юсупов Ильнар Ильшатович
7	Самарская область	Цибарт Владимир Викторович
8	Удмуртская Республика	Чибирев Сергей Владимирович

Северо-кавказский федеральный округ

9	Республика Дагестан	Атагимов Мугутдин Атаевич

Сибирский федеральный округ

10	Иркутская область	Сикора Алексей Владимирович
11	Красноярский край	Соколовский Андрей Александрович
12	Новосибирская область	Гриневский Владислав Сергеевич
13	Республика Хакасия	Капсаргин Дмитрий Игоревич

Уральский федеральный округ

14	Курганская область	Рубцов Виталий Константинович
15	Свердловская область	Хлюпин Олег Сергеевич
16	Ханты-Мансийский автономный округ - Югра	Чикнайкин Евгений Александрович
17	Челябинская область	Женспаев Алпамыс Муртазагалеевич

Центральный федеральный округ

18	Калужская область	Мосесян Нарек Рудикович
19	Московская область	Манухин Роман Валерьевич
20	Рязанская область	Бутов Александр Иванович
21	Тульская область	Мазохин Илья Романович

Южный федеральный округ

22	Волгоградская область	Унанян Артем Левикович
23	Ростовская область	Головчанский Данил Евгеньевич

Главный судья, ВК Г.А. Артеменко (г. Нижний Новгород)

Главный секретарь, ВК А.Ю. Плаутина (г. Орел)

Всероссийские соревнования среди юношей и девушек
12-13, 14-15, 16-17 лет, юниоров и юниорок 18-21 год по рукопашному бою
(СМ № 2100180021022410 в ЕКП Минспорта на 2024 год)

24-27 октября 2024 года **г. Ижевск**

юноши, девушки 12-13 лет

СОСТАВ УЧАСТНИКОВ ПО ВЕСАМ

Команда	Кол-во уч-ов	юноши										девушки					
		35	38	41	44	48	52	57	62	67	67+	37	40	44	48	53	53+
Иркутская обл.	2														2		
Кировская обл.	3							1				1		1			
Нижегородская обл.	14		2	4			1	1	2	1	2						1
Новосибирская обл.	7	1	1	2	2	1											
Оренбургская обл.	9	2	1	2	1	1	1		1								
Пермский кр.	34	6	7	3	3	3	4	2		2	2			1	1		
Респ. Татарстан	16	2	2	4	1	2	1	1			1						2
Самарская обл.	24	2	3	2	3	3		1	3	1	2	1		1	2		
Свердловская обл.	2			1		1											
Удмуртская Респ.	25	2	3	3	1	5	3	3		1					2		2
ХМАО-Югра	4				1	1	2										
Челябинская обл.	1		1														
Всего:	141	15	20	21	12	17	12	9	6	5	7	2	0	3	7	0	5

СОСТАВ УЧАСТНИКОВ ПО РАЗРЯДАМ

Разряд	Кол-во уч-ов	юноши										девушки					
		35	38	41	44	48	52	57	62	67	67+	37	40	44	48	53	53+
3р.	8	1		2	2	1	1		1								
1юн.р.	47	1	7	5	5	10	3	2	4	1	3	1		1	3		1
2юн.р.	28	4	1	6	2	3	1	4	1	1	3			1			1
3юн.р.	58	9	12	8	3	3	7	3		3	1	1		1	4		3
Всего:	141	15	20	21	12	17	12	9	6	5	7	2	0	3	7	0	5

Главный судья, ВК Г.А. Артеменко (г. Нижний Новгород)

Главный секретарь, ВК А.Ю. Плаутина (г. Орел)

Всероссийские соревнования среди юношей и девушек
12-13, 14-15, 16-17 лет, юниоров и юниорок 18-21 год по рукопашному бою
(СМ № 2100180021022410 в ЕКП Минспорта на 2024 год)

24-27 октября 2024 года **г. Ижевск**

юноши, девушки 14-15 лет

СОСТАВ УЧАСТНИКОВ ПО ВЕСАМ

Команда	Кол-во уч-ов	юноши									девушки					
		41	44	48	52	57	62	67	73	73+	40	44	48	53	58	58+
Иркутская обл.	5			2	1	1	1									
Кировская обл.	6				2			1	1							2
Курганская обл.	2						1	1								
Нижегородская обл.	16	1		3	4	4	2	1					1			
Новосибирская обл.	3			1		1	1									
Оренбургская обл.	11	1		3	1	3	1	1		1						
Пермский кр.	26	4	2	4	4	3	2		1	1		3				2
Респ. Татарстан	17	3	1	2	2	3	3	1				1			1	
Самарская обл.	23	2	2	2		3	2	5	3			1	1			2
Свердловская обл.	7	1	2		1	1							1			1
Удмуртская Респ.	20	1	3	2		4	1	3	2	1		1	1			1
ХМАО-Югра	4			1	1	1		1								
Челябинская обл.	4					1	1	1							1	
Всего:	144	13	10	20	16	25	15	15	7	3	0	6	4	0	2	8

СОСТАВ УЧАСТНИКОВ ПО РАЗРЯДАМ

Разряд	Кол-во уч-ов	юноши									девушки					
		41	44	48	52	57	62	67	73	73+	40	44	48	53	58	58+
1р.	12	1		3	3	1	1					1	1		1	
2р.	16	1	2	1		3	2	3					2			2
3р.	23	1	1	4	1	7	2	5	1			1				
1юн.р.	93	10	7	12	12	14	10	7	6	3		4	1		1	6
Всего:	144	13	10	20	16	25	15	15	7	3	0	6	4	0	2	8

Главный судья, ВК Г.А. Артеменко (г. Нижний Новгород)

Главный секретарь, ВК А.Ю. Плаутина (г. Орел)

Всероссийские соревнования среди юношей и девушек
12-13, 14-15, 16-17 лет, юниоров и юниорок 18-21 год по рукопашному бою
(СМ № 2100180021022410 в ЕКП Минспорта на 2024 год)

24-27 октября 2024 года **г. Ижевск**

юноши, девушки 16-17 лет

СОСТАВ УЧАСТНИКОВ ПО ВЕСАМ

Команда	Кол-во уч-ов	юноши								девушки					
		48	52	57	62	67	73	80	80+	44	48	53	58	64	64+
Волгоградская обл.	2			1		1									
Иркутская обл.	5				1	2		1	1						
Калужская обл.	2			1						1					
Кировская обл.	3						1	1					1		
Курганская обл.	3				1	1		1							
Московская обл.	1			1											
Нижегородская обл.	4					1	2							1	
Новосибирская обл.	3	1		1			1								
Оренбургская обл.	6			1		3	1		1						
Пермский кр.	22	1	2	2	4	1	4	2	1	1			2	1	1
Респ. Дагестан	1			1											
Респ. Мордовия	3			1	1		1								
Респ. Татарстан	9			2	1	1	1	2	1			1			
Ростовская обл.	1				1										
Рязанская обл.	4			1	2		1								
Самарская обл.	10		1		3	2	1	1				1			1
Свердловская обл.	1				1										
Тульская обл.	2			1			1								
Удмуртская Респ.	9		1	2		3			1				1	1	
ХМАО-Югра	4				1	1	1		1						
Челябинская обл.	4			1			1		1			1			
Всего:	99	2	4	16	16	16	16	8	7	2	0	3	4	3	2

СОСТАВ УЧАСТНИКОВ ПО РАЗРЯДАМ

Разряд	Кол-во уч-ов	юноши								девушки					
		48	52	57	62	67	73	80	80+	44	48	53	58	64	64+
КМС	7			1		3	1						1	1	
1р.	32		2	4	3	8	7	3	2	2					1
2р.	60	2	2	11	13	5	8	5	5			3	3	2	1
Всего:	99	2	4	16	16	16	16	8	7	2	0	3	4	3	2

Главный судья, ВК Г.А. Артеменко (г. Нижний Новгород)

Главный секретарь, ВК А.Ю. Плаутина (г. Орел)

Всероссийские соревнования среди юношей и девушек
12-13, 14-15, 16-17 лет, юниоров и юниорок 18-21 год по рукопашному бою
(СМ № 2100180021022410 в ЕКП Минспорта на 2024 год)

24-27 октября 2024 года **г. Ижевск**

юниоры, юниорки 18-21 год
СОСТАВ УЧАСТНИКОВ ПО ВЕСАМ

Команда	Кол-во уч-ов	юниоры								юниорки					
		57	62	67	73	80	88	97	97+	48	53	58	64	70	70+
Иркутская обл.	1			1											
Красноярский кр.	1				1										
Нижегородская обл.	1					1									
Пермский кр.	17	1	1	4	3	1	2	1	2				1		1
Респ. Татарстан	2				1	1									
Респ. Хакасия	1			1											
Самарская обл.	5				1			1		2			1		
Свердловская обл.	1			1											
Удмуртская Респ.	4	2	1	1											
ХМАО-Югра	2				1										1
Всего:	35	3	2	8	7	3	2	2	2	2	0	0	2	0	2

СОСТАВ УЧАСТНИКОВ ПО РАЗРЯДАМ

Команда	Кол-во уч-ов	юниоры								юниорки					
		57	62	67	73	80	88	97	97+	48	53	58	64	70	70+
МС	2				1					1					
КМС	16	1	2	6	3	1	1	1		1					
1р.	17	2		2	3	2	1	1	2				2		2
Всего:	35	3	2	8	7	3	2	2	2	2	0	0	2	0	2

Главный судья, ВК Г.А. Артеменко (г. Нижний Новгород)

Главный секретарь, ВК А.Ю. Плаутина (г. Орел)

Всероссийские соревнования среди юношей и девушек
12-13, 14-15, 16-17 лет, юниоров и юниорок 18-21 год по рукопашному бою
(СМ № 2100180021022410 в ЕКП Минспорта на 2024 год)

24-27 октября 2024 года **г. Ижевск**

СПИСОК ПОБЕДИТЕЛЕЙ И ПРИЗЁРОВ
юноши 12-13 лет

35 кг

1	БАЛУЕВ Глеб Вячеславович	СФО	Новосибирская обл.	3р.	12.03.2011	Дроздов МС
2	РОГОЖНИКОВ Александр Дмитриевич	ПФО	Пермский кр.	2юн.р.	27.12.2011	Бобрышев МВ
3	НЕМТИНОВ Аким Дмитриевич	ПФО	Пермский кр.	1юн.р.	19.01.2011	Ведерников МВ
3	ЗАХАРОВ Даниил Вячеславович	ПФО	Пермский кр.	3юн.р.	02.03.2012	Бобрышева ЕВ

38 кг

1	СУРОЕГИН Трофим Александрович	ПФО	Нижегородская обл.	3юн.р.	13.06.2012	Суроегин АД
2	КУЛИКОВ Тимур Денисович	СФО	Новосибирская обл.	1юн.р.	23.12.2011	Беспрозванных СВ
3	ГРИШАЕВ Савелий Андреевич	ПФО	Нижегородская обл.	2юн.р.	21.07.2011	Суроегин АД
3	ВОЛОБУЕВ Яков Евгеньевич	ПФО	Пермский кр.	1юн.р.	04.09.2011	Барышников СН Нуретдинов КТ

41 кг

1	ДАНИЛКИН Тимофей Вячеславович	ПФО	Пермский кр.	1юн.р.	06.01.2011	Мачулин СА
2	ОСАДЧИЙ Игорь Иванович	ПФО	Нижегородская обл.	3р.	22.01.2011	Калачев ММ Мартьянов ВА
3	СМИТИЕНКО Дмитрий Павлович	ПФО	Оренбургская обл.	2юн.р.	18.10.2011	Желонкин СС
3	ЖЕЛТУХИН Михаил Евгеньевич	ПФО	Нижегородская обл.	3р.	30.10.2010	Калачев ММ Мартьянов ВА

44 кг

1	ЛЫСЕНКО Роман Евгеньевич	СФО	Новосибирская обл.	1юн.р.	05.03.2011	Дроздов МС
2	ЮРАСОВ Даниил Владимирович	СФО	Новосибирская обл.	3р.	29.03.2011	Дроздов МС
3	ГАЛЕНКО Олег Андреевич	УФО	ХМАО-Югра	1юн.р.	29.06.2011	Чикнайкин ЕА Васильев ЕИ
3	ПАТМАЛНИКС Ярослав Игоревич	ПФО	Оренбургская обл.	3р.	05.02.2011	Сералин СА

48 кг

1	КАЗАКОВ Даниил Алексеевич	ПФО	Удмуртская Респ.	3р.	05.01.2011	Плотников РА
2	КУБАСОВ Руслан Антонович	ПФО	Удмуртская Респ.	1юн.р.	08.02.2011	Сафиулин ВР
3	СУХИХ Всеволод Валерьевич	УФО	Свердловская обл.	1юн.р.	24.10.2011	Ямов ИВ
3	ГУЛЯЕВ Степан Николаевич	ПФО	Пермский кр.	2юн.р.	12.06.2011	Гаврилов АА

52 кг

1	СТРАХОВ Егор Сергеевич	ПФО	Пермский кр.	2юн.р.	05.07.2011	Страхов МС Страхов ВС
2	ЯКОВЕНКО Александр Алексеевич	ПФО	Пермский кр.	1юн.р.	27.10.2010	Мачулин СА
3	ДЬЯКОНОВ Кирилл Николаевич	ПФО	Пермский кр.	3юн.р.	14.03.2011	Муллаханов МР
3	УРОЗКУЛОВ Аслан Русланович	УФО	ХМАО-Югра	1юн.р.	06.07.2011	Чикнайкин ЕА Васильев ЕИ

57 кг

1	ГАММЕР Никита Александрович	ПФО	Пермский кр.	1юн.р.	04.01.2012	Ведерников МВ
2	КЛЕСТОВ Захар Константинович	ПФО	Кировская обл.	2юн.р.	10.09.2011	Перваков КА
3	ИТАЛЬЯНКИН Кирилл Александрович	ПФО	Удмуртская Респ.	3юн.р.	09.02.2011	Овчинников СА
3	ГОРБУНОВ Николай Сергеевич	ПФО	Удмуртская Респ.	3юн.р.	23.06.2011	Баженов ПБ

62 кг

1	ВОЛКОВ Семен Сергеевич	ПФО	Самарская обл.	1юн.р.	15.03.2011	Цибарт ВВ Цибарт АВ
2	БУСАРОВ Артем Александрович	ПФО	Нижегородская обл.	3р.	30.01.2011	Калачев ММ Мартьянов ВА
3	ВАХРУШЕВ Роман Ирекович	ПФО	Оренбургская обл.	1юн.р.	14.07.2011	Желонкин СС
3	ЗАГОРОДНЕВ Андрей Александрович	ПФО	Самарская обл.	1юн.р.	30.10.2011	Цибарт ВВ Цибарт ЯВ

67 кг

1	СИНЕВ Константин Ильич	ПФО	Нижегородская обл.	2юн.р.	07.03.2011	Калачев ММ Мартьянов ВА
2	ПОЗДЕЕВ Илья Олегович	ПФО	Удмуртская Респ.	3юн.р.	23.11.2010	Чибирев СВ
3	ГЛУХОВ Арсений Сергеевич	ПФО	Пермский кр.	3юн.р.	03.02.2011	Мустаева ВВ
3	СИМДЯНОВ Иван Анатольевич	ПФО	Самарская обл.	1юн.р.	20.02.2012	Цибарт ВВ Цибарт ЯВ

67+ кг

1	ОНУФРИЕНКО Максим Сергеевич	ПФО	Самарская обл.	1юн.р.	13.11.2010	Цибарт ВВ Цибарт АВ
2	СОЛДАТЕНКОВ Лев Алексеевич	ПФО	Нижегородская обл.	2юн.р.	03.10.2011	Тавров АВ Кукушкин НВ
3	ЗЕМЛЯНОЙ Данил Вячеславович	ПФО	Самарская обл.	1юн.р.	01.02.2011	Цветков СВ

3	РЕЗВОВ Дмитрий Михайлович	ПФО	Нижегородская обл.	2юн.р.	30.08.2011	Суроегин АД

девушки 12-13 лет

37 кг

1	ГАНЧУРИНА Вероника Сергеевна	ПФО	Самарская обл.	1юн.р.	30.06.2012	Цибарт ВВ Цибарт АВ
2	ЯКИНА Алина Денисовна	ПФО	Кировская обл.	3юн.р.	05.04.2012	Кобелев ЕС

44 кг

1	ЛАПТЕВА Екатерина Александровна	ПФО	Кировская обл.	2юн.р.	15.07.2011	Перваков КА
2	ТОРГАШЕВА Вероника Александровна	ПФО	Самарская обл.	3юн.р.	10.04.2012	Кондрашин МВ
3	РАКИШЕВА Карина Вячеславовна	ПФО	Пермский кр.	1юн.р.	17.05.2011	Комиссарова ИН Журавлев ВФ

48 кг

1	ОСТАНИНА Анастасия Николаевна	ПФО	Пермский кр.	1юн.р.	13.08.2011	Кондаков ВС
2	АНИСИМОВА Нелли Олеговна	ПФО	Удмуртская Респ.	3юн.р.	17.11.2010	Беляев АА
3	КУЗНЕЦОВА Карина Евгеньевна	СФО	Иркутская обл.	1юн.р.	12.11.2010	Ковалев АМ
3	АКСАМЕНТОВА Милана Владимировна	СФО	Иркутская обл.	1юн.р.	05.11.2010	Сикора АВ Таскаев АА

53+ кг

1	БОРИСОВА Злата Кирилловна	ПФО	Удмуртская Респ.	1юн.р.	08.08.2011	Сафиулин ВР
2	ФЕДОРОВА Елизавета Сергеевна	ПФО	Респ. Татарстан	3юн.р.	11.11.2010	Антипов СВ
3	ТИМЕРОВА Лия Даниловна	ПФО	Респ. Татарстан	3юн.р.	09.07.2011	Алексеев ДА
3	ДРОЗДОВА Александра Вадимовна	ПФО	Нижегородская обл.	2юн.р.	04.01.2011	Суроегин АД

Главный судья, ВК Г.А. Артеменко (г. Нижний Новгород)

Главный секретарь, ВК А.Ю. Плаутина (г. Орел)

Всероссийские соревнования среди юношей и девушек
12-13, 14-15, 16-17 лет, юниоров и юниорок 18-21 год по рукопашному бою
(СМ № 2100180021022410 в ЕКП Минспорта на 2024 год)

24-27 октября 2024 года **г. Ижевск**

СПИСОК ПОБЕДИТЕЛЕЙ И ПРИЗЁРОВ
юноши 14-15 лет

41 кг

1	СМОЛКОВ Кирилл Сергеевич	ПФО	Нижегородская обл.	3р.	26.05.2010	Щукин АА
2	ХОЗЯШЕВ Матвей Дмитриевич	ПФО	Пермский кр.	1р.	02.06.2009	Еманов МО
3	АРТЕМОВ Михаил Романович	ПФО	Самарская обл.	2р.	20.11.2009	Старостин АА Назаров АЮ
3	ШУБАНГАЛЕЕВ Саян Жалгасович	ПФО	Оренбургская обл.	1юн.р.	19.09.2010	Балгабаев ТН

44 кг

1	ШАЙХУТДИНОВ Данис Муратович	ПФО	Самарская обл.	2р.	10.04.2009	Цибарт ВВ Цибарт АВ
2	РЫЧКОВ Глеб Александрович	ПФО	Удмуртская Респ.	2р.	16.07.2009	Нехорошев СЕ
3	ФАЗЛЫЕВ Руслан Зыфярович	ПФО	Самарская обл.	1юн.р.	16.09.2009	Цибарт ВВ Цибарт ЯВ
3	ПАВЛОВ Иван Александрович	ПФО	Удмуртская Респ.	3р.	10.09.2010	Беляев АА

48 кг

1	ЩЕРБАКОВ Кирилл Сергеевич	ПФО	Нижегородская обл.	3р.	17.05.2009	Суроегин АД
2	ГОРБАЦЕВИЧ Иван Денисович	СФО	Новосибирская обл.	1р.	19.01.2009	Гриневский ВС
3	ПОСТНИКОВ Иван Александрович	ПФО	Пермский кр.	1юн.р.	22.01.2009	Мачулин СА
3	СКРЕБКОВ Максим Юрьевич	ПФО	Нижегородская обл.	1юн.р.	04.04.2010	Мешков МА

52 кг

1	КУЧЕРЕНКО Александр Николаевич	ПФО	Оренбургская обл.	1р.	19.08.2009	Сералин СА
2	БОНДАРЕНКО Владислав Александрович	ПФО	Пермский кр.	1р.	01.10.2009	Бобрышева ЕВ
3	ШАЙНУРОВ Руслан Хайдарович	ПФО	Пермский кр.	1юн.р.	04.12.2008	Кондаков ВС
3	МОИСЕЕВ Лев Дмитриевич	ПФО	Нижегородская обл.	1юн.р.	25.06.2009	Тавров АВ Кукушкин НВ

57 кг

1	КОСТРЫКИН Иван Алексеевич	СФО	Новосибирская обл.	1юн.р.	19.01.2009	Гурьев ИА
2	ДАРЫБАЕВ Эльдар Азаматович	ПФО	Оренбургская обл.	1р.	21.12.2009	Сералин СА
3	ГУБАНОВ Матвей Денисович	ПФО	Нижегородская обл.	2р.	06.09.2009	Щукин АА
3	КИНТАЕВ Данияр Артурович	ПФО	Оренбургская обл.	2р.	26.05.2009	Сералин СА

62 кг

1	ХУДЯКОВ Егор Евгеньевич	ПФО	Самарская обл.	2р.	16.07.2009	Цибарт ВВ Цибарт АВ
2	КОНОВАЛОВ Савелий Павлович	УФО	Челябинская обл.	1р.	30.10.2009	Женспаев АМ
3	БАТЫРОВ Оскар Ринатович	ПФО	Респ. Татарстан	3р.	25.04.2010	Исламов РР
3	ЗАМЕЛОВ Максим Антонович	СФО	Новосибирская обл.	1юн.р.	19.09.2009	Гурьев ИА

67 кг

1	БОЧКАРЕВ Никита Сергеевич	УФО	Челябинская обл.	2р.	06.04.2009	Женспаев АМ
2	БОНДАРЕНКО Егор Александрович	ПФО	Кировская обл.	2р.	25.10.2009	Раджабов АА
3	ШАШКОВ Егор Дмитриевич	ПФО	Самарская обл.	3р.	21.03.2010	Цибарт ВВ Цибарт АВ
3	АНТОНОВ Кирилл Дмитриевич	ПФО	Респ. Татарстан	1юн.р.	19.06.2009	Сандомиров АИ Юсупов ИИ

73 кг

1	ЯРОСЛАВЦЕВ Семен Дмитриевич	ПФО	Самарская обл.	1юн.р.	15.02.2009	Цибарт ВВ Цибарт АВ
2	ПАНТЮХИН Валерий Ильич	ПФО	Кировская обл.	1юн.р.	11.03.2009	Губин ВВ
3	МИХАЙЛОВ Дмитрий Александрович	ПФО	Удмуртская Респ.	1юн.р.	09.01.2010	Шевчук ИЮ
3	КОТЛОВ Андрей Сергеевич	ПФО	Самарская обл.	1юн.р.	28.09.2009	Старостин АА Назаров АЮ

73+ кг

1	ЩЕПЕЛИН Артём Павлович	ПФО	Пермский кр.	1юн.р.	02.11.2010	Страхов МС Страхов ВС
2	ЖАМАНКУЛОВ Темерлан Нурланович	ПФО	Оренбургская обл.	1юн.р.	16.06.2009	Сералин СА
3	АГАФОНОВ Роман Сергеевич	ПФО	Удмуртская Респ.	1юн.р.	04.02.2010	Баженов ПБ

девушки 14-15 лет

44 кг

1	ТЮЛЬКОВА Кира Анатольевна	ПФО	Пермский кр.	1юн.р.	27.08.2010	Еманов МО
2	ДОЛЖЕНКОВА Полина Даниловна	ПФО	Пермский кр.	1р.	07.12.2009	Бобрышева ЕВ
3	ЗАРИПОВА Луиза Айратовна	ПФО	Респ. Татарстан	1юн.р.	01.07.2010	Майоров РА
3	КОЛОМИЕЦ Кристина Павловна	ПФО	Удмуртская Респ.	3р.	20.09.2010	Плотников РА

48 кг

1	ШИБАКИНА Александра Константиновна	ПФО	Нижегородская обл.	1р.	03.11.2009	Щукин АА
2	ФОМИЧЕВА Евгения Григорьевна	ПФО	Самарская обл.	2р.	06.03.2009	Цибарт ВВ Цибарт АВ
3	СУХИХ Ярослава Валерьевна	УФО	Свердловская обл.	2р.	20.09.2010	Ямов ИВ
3	ШИШЛИНА Кристина Андреевна	ПФО	Удмуртская Респ.	1юн.р.	02.06.2009	Баженов ПБ

58 кг

1	ПРИДВОРОВА Юлия Максимовна	УФО	Челябинская обл.	1р.	09.03.2009	Свиридов АС
2	МАИСУРАДЗЕ Ангелина Михайловна	ПФО	Респ. Татарстан	1юн.р.	16.05.2010	Белоусова ВЕ

58+ кг

1	СОКОЛОВА Екатерина Васильевна	УФО	Свердловская обл.	2р.	24.08.2009	Хлюпин ОС
2	ЕЖОВА София Дмитриевна	ПФО	Самарская обл.	2р.	12.03.2010	Старостин АА Назаров АЮ
3	ШАРНИНА Дарья Сергеевна	ПФО	Кировская обл.	1юн.р.	08.07.2009	Докшин СН
3	ШУМИХИНА Полина Игоревна	ПФО	Кировская обл.	1юн.р.	30.09.2009	Кобелев ЕС

Главный судья, ВК Г.А. Артеменко (г. Нижний Новгород)

Главный секретарь, ВК А.Ю. Плаутина (г. Орел)

Всероссийские соревнования среди юношей и девушек
12-13, 14-15, 16-17 лет, юниоров и юниорок 18-21 год по рукопашному бою
(СМ № 2100180021022410 в ЕКП Минспорта на 2024 год)

24-27 октября 2024 года **г. Ижевск**

СПИСОК ПОБЕДИТЕЛЕЙ И ПРИЗЁРОВ

юноши 16-17 лет

48 кг

1	ФРОЛОВ Денис Дмитриевич	СФО	Новосибирская обл.	2р.	14.12.2008	Дроздов МС
2	ОВЧИННИКОВ Константин Павлович	ПФО	Пермский кр.	2р.	29.04.2008	Еманов МО

52 кг

1	ПАКРЕЕВ Богдан Рустамович	ПФО	Самарская обл.	1р.	19.07.2008	Старостин АА Назаров АЮ
2	БОБРЫШЕВ Никита Максимович	ПФО	Пермский кр.	1р.	03.07.2007	Бобрышев МВ
3	ГРИГОРЬЕВ Ярослав Михайлович	ПФО	Удмуртская Респ.	2р.	01.09.2008	Баженов ПБ
3	ТАШМАТОВ Арсений Миталикович	ПФО	Пермский кр.	2р.	18.02.2008	Мустаева ВВ

57 кг

1	МАМИЧЕВ Лев Александрович	СФО	Новосибирская обл.	1р.	20.07.2008	Дроздов МС
2	БОЧКАРЕВ Илья Александрович	УФО	Челябинская обл.	КМС	07.07.2007	Женспаев АМ
3	КАДИРОВ Кабир Шамсиддинович	ПФО	Пермский кр.	1р.	24.06.2008	Мачулин СА
3	БИРЖАНОВ Данияр Булатович	ПФО	Оренбургская обл.	2р.	18.02.2008	Желонкин ДС

62 кг

1	ФОМИЧЕВ Семён Григорьевич	ПФО	Самарская обл.	1р.	17.08.2007	Цибарт ВВ Цибарт АВ
2	ОЩЕПКОВ Никита Александрович	ПФО	Пермский кр.	1р.	28.10.2006	Мачулин СА
3	ЧУПРИЯНОВ Иван Васильевич	УФО	Свердловская обл.	2р.	16.06.2008	Ямов ИВ
3	АБДУЛБАСИРОВ Семён Асадулович	ПФО	Самарская обл.	2р.	04.07.2008	Цибарт ВВ Цибарт АВ

67 кг

1	АБДИНОВ Данат Бердыбаевич	ПФО	Оренбургская обл.	1р.	21.05.2008	Желонкин СС
2	БАСКАКОВ Константин Алексеевич	ПФО	Нижегородская обл.	КМС	06.06.2007	Тавров АВ Кукушкин НВ
3	НИКОЛАЕВ Егор Сергеевич	ПФО	Оренбургская обл.	КМС	01.11.2007	Сералин СА Желонкин ДС
3	БЕЛОМЫТЦЕВ Алексей Александрович	СФО	Иркутская обл.	1р.	22.01.2007	Сикора АВ

73 кг

1	КОРОТКИХ Михаил Александрович	УФО	Челябинская обл.	1р.	10.02.2007	Свиридов АС
2	ВОЛКОВ Никита Сергеевич	ПФО	Самарская обл.	1р.	26.05.2008	Цибарт ВВ Цибарт АВ
3	РУЗАВИН Николай Александрович	ПФО	Оренбургская обл.	1р.	28.01.2008	Желонкин СС
3	ШИЛОВ Вадим Дмитриевич	УФО	ХМАО-Югра	2р.	29.05.2007	Чикнайкин ЕА Васильев ЕИ

80 кг

1	АТАШОВ Али Аладдин Оглы	ПФО	Кировская обл.	2р.	30.06.2008	Губин ВВ
2	НАКАРЯКОВ Илья Александрович	ПФО	Пермский кр.	1р.	10.05.2007	Мачулин СА
3	МЫЗНИКОВ Тимур Алексевич	ПФО	Самарская обл.	1р.	16.12.2006	Цибарт ВВ Цибарт АВ
3	АРХИПОВ Юрий Дмитриевич	УФО	Курганская обл.	1р.	07.10.2007	Рубцов ВК

80+ кг

1	БУТОРИН Максим Игоревич	ПФО	Удмуртская Респ.	2р.	08.12.2006	Чибирев СВ
2	САЧАВО Никита Сергеевич	СФО	Иркутская обл.	1р.	23.01.2007	Ковалев АМ
3	ГАРИПОВ Ильшат Ильсурович	ПФО	Респ. Татарстан	2р.	26.10.2007	Сандомиров АИ Юсупов ИИ
3	ГРИГОРЯН Тигран Артурович	УФО	Челябинская обл.	2р.	24.01.2008	Женспаев АМ

девушки 16-17 лет

44 кг

1	МУРАДЯН Сюзанна Ширазовна	ПФО	Пермский кр.	1р.	08.07.2007	Мальцев ГС Мустаева ВВ
2	ТОЛБАТОВА Юлия Владимировна	ЦФО	Калужская обл.	1р.	03.06.2008	Мосесян НР

53 кг

1	ЖИГАНШИНА Русалина Руслановна	ПФО	Респ. Татарстан	2р.	08.12.2007	Алексеев ДА
2	ЧЕРНЯКИНА Ольга Владиславовна	ПФО	Самарская обл.	2р.	23.09.2008	Цибарт ВВ Цибарт АВ
3	ПАСЮГА Анастасия Александровна	УФО	Челябинская обл.	2р.	12.11.2007	Свиридов АС

58 кг

1	КОНЯЕВА Анастасия Сергеевна	ПФО	Удмуртская Респ.	КМС	06.05.2007	Чибирев СВ
2	КОНЮЩУК Юлия Сергеевна	ПФО	Кировская обл.	2р.	24.07.2007	Конющук СВ
3	ФЁДОРОВА Алина Викторовна	ПФО	Пермский кр.	2р.	07.07.2008	Юркин ЕВ
3	ВОЛЬХИНА Арина Артемовна	ПФО	Пермский кр.	2р.	05.08.2008	Мальцев ГС

64 кг

1	МУСИЕНКО Анна Евгеньевна	ПФО	Нижегородская обл.	КМС	14.03.2007	Мешков МА Иванов НВ
2	ПЕТРОВА Анастасия Сергеевна	ПФО	Пермский кр.	2р.	28.06.2007	Бурдин ГМ Бурдин АМ
3	СОСНИНА Елизавета Константиновна	ПФО	Удмуртская Респ.	2р.	04.06.2007	Нехорошев СЕ

64+ кг

1	МАСЛОБОЙНИКОВА Валерия Александровна	ПФО	Самарская обл.	1р.	17.04.2008	Кондрашин МВ
2	ПЕРМЯКОВА Арина Андреевна	ПФО	Пермский кр.	2р.	27.08.2007	Мальцев ГС

Главный судья, ВК — Г.А. Артеменко (г. Нижний Новгород)

Главный секретарь, ВК — А.Ю. Плаутина (г. Орел)

Всероссийские соревнования среди юношей и девушек
12-13, 14-15, 16-17 лет, юниоров и юниорок 18-21 год по рукопашному бою
(СМ № 2100180021022410 в ЕКП Минспорта на 2024 год)

24-27 октября 2024 года **г. Ижевск**

СПИСОК ПОБЕДИТЕЛЕЙ И ПРИЗЁРОВ

юниоры 18-21 год

57 кг

1	КАЗАКОВ Руслан Николаевич	ПФО	Удмуртская Респ.	КМС	16.07.2006	Плотников РА
2	МАКАРОВ Кирилл Сергеевич	ПФО	Удмуртская Респ.	1р.	25.01.2005	Плотников РА
3	СУДНИЩИКОВ Константин Юрьевич	ПФО	Пермский кр.	1р.	12.10. 2005	Баловин ЕА Кручинина КС

62 кг

1	СВЕТЛАКОВ Игорь Игоревич	ПФО	Удмуртская Респ.	КМС	05.10.2004	Нехорошев СЕ
2	ЕРМИШИН Данил Сергеевич	ПФО	Пермский кр.	КМС	24.04.2005	Еманов МО

67 кг

1	САБИТОВ Антон Артёмович	СФО	Иркутская обл.	КМС	29.08.2004	Ковалев АМ
2	ЯМОВ Михаил Игоревич	УФО	Свердловская обл.	КМС	17.09.2005	Ямов ИВ
3	МАЛЬКИН Александр Дмитриевич	ПФО	Пермский кр.	КМС	04.12.2003	Мальцев ГС
3	РУССКИХ Данила Алексеевич	ПФО	Пермский кр.	КМС	24.04.2004	Баловин ЕА Кручинина КС

73 кг

1	МАРКАГАНОВ Евгений Сергеевич	ПФО	Пермский кр.	МС	28.02.2004	Бобрышева ЕВ
2	ИБРАГИМОВ Абдул-Керим Магомед-Беширович	ПФО	Респ. Татарстан	1р.	20.08.2005	Сандомиров АИ Юсупов ИИ
3	ПРОСКУРИН Демьян Игоревич	ПФО	Самарская обл.	КМС	15.04.2006	Старостин АА Назаров АЮ
3	СЕЛЕЗНЕВ Игорь Викторович	ПФО	Пермский кр.	КМС	23.09.2003	Мальцев ГС

80 кг

1	САДЫКОВ Константин Николаевич	ПФО	Нижегородская обл.	КМС	12.04.2006	Мешков МА Иванов НВ
2	САДЫКОВ Адель Айратович	ПФО	Респ. Татарстан	1р.	02.09.2004	Сандомиров АИ Юсупов ИИ
3	ПАУЛЬ Марк Евгеньевич	ПФО	Пермский кр.	1р.	21.09.2004	Баловин ЕА Кручинина КС

88 кг

1	ГИНТЕР Владислав Михайлович	ПФО	Пермский кр.	КМС	27.03.2003	Баловин ЕА Кручинина КС
2	ВАРИСОВ Гаджимагомед Варисович	ПФО	Пермский кр.	1р.	07.02.2005	Баловин ЕА Кручинина КС

97 кг

1	АХМЕДОВ Ислам Ахмедович	ПФО	Пермский кр.	1р.	09.01.2004	Баловин ЕА Кручинина КС
2	ГАЛКИН Александр Павлович	ПФО	Самарская обл.	КМС	11.06.2005	Цибарт ВВ Цибарт АВ

97+ кг

1	ГАГУЛАЕВ Давид Русланович	ПФО	Пермский кр.	1р.	18.08.2005	Баловин ЕА Кручинина КС
2	ШИРОБОКОВ Ярослав Андреевич	ПФО	Пермский кр.	1р.	17.10.2004	Мальцев ГС

юниорки 18-21 год

48 кг

1	СЕРГЕЕВА Екатерина Михайловна	ПФО	Самарская обл.	МС	29.08.2005	Цибарт ВВ Цибарт АВ
2	ИППОЛИТОВА Виктория Вадимовна	ПФО	Самарская обл.	КМС	17.11.2003	Цветков СВ

64 кг

1	ЗЛОБИНА Виолетта Михайловна	ПФО	Пермский кр.	1р.	07.07.2006	Мальцев ГС Мустаева ВВ
2	КРАСИНА Евгения Маратовна	ПФО	Самарская обл.	1р.	30.07.2006	Лопухов АЕ

70+ кг

1	ПОСТНИКОВА Юлия Николаевна	ПФО	Пермский кр.	1р.	28.05.2004	Мальцев ГС
2	ПУЩЕЛЕНКО Ксения Борисовна	УФО	ХМАО-Югра	1р.	04.02.2006	Чикнайкин ЕА Васильев ЕИ

Главный судья, ВК Г.А. Артеменко (г. Нижний Новгород)

Главный секретарь, ВК А.Ю. Плаутина (г. Орел)

Всероссийские соревнования среди юношей и девушек
12-13, 14-15, 16-17 лет, юниоров и юниорок 18-21 год по рукопашному бою
(СМ № 2100180021022410 в ЕКП Минспорта на 2024 год)

24-27 октября 2024 года г. Ижевск

ПРОТОКОЛ ЛИЧНЫХ РЕЗУЛЬТАТОВ

юноши 12-13 лет Вес 35 кг 15 чел.

Место	№ жр	Фамилия Имя	ФО	Субъект РФ	Разряд (звание)	Дата рождения	Тренер
1	11	БАЛУЕВ Глеб Вячеславович	СФО	Новосибирская обл.	3р.	12.03.2011	Дроздов МС
2	4	РОГОЖНИКОВ Александр Дмитриевич	ПФО	Пермский кр.	2юн.р.	27.12.2011	Бобрышев МВ
3	3	НЕМТИНОВ Аким Дмитриевич	ПФО	Пермский кр.	1юн.р.	19.01.2011	Ведерников МВ
3	5	ЗАХАРОВ Даниил Вячеславович	ПФО	Пермский кр.	3юн.р.	02.03.2012	Бобрышева ЕВ
5	14	УМАРБАЕВ Анвар Русланович	ПФО	Оренбургская обл.	3юн.р.	13.08.2012	Сералин СА
5	8	ГУЛЯЕВ Григорий Андреевич	ПФО	Пермский кр.	2юн.р.	11.05.2012	Мачулин СА
7-8	13	ШАКИРОВ Эмин Маратович	ПФО	Респ. Татарстан	3юн.р.	22.01.2012	Сандомиров АИ Юсупов ИИ
7-8	2	СОЛДАТОВ Владимир Алексеевич	ПФО	Самарская обл.	3юн.р.	20.08.2012	Старостин АА Назаров АЮ
9-12	9	АЛЕКСЕЕВ Александр Эдуардович	ПФО	Удмуртская Респ.	3юн.р.	12.09.2012	Овчинников СА
9-12	15	БАРЫШНИКОВ Егор Васильевич	ПФО	Оренбургская обл.	2юн.р.	29.05.2012	Желонкин СС
9-12	6	ГУНДЫРЕВ Дмитрий Андреевич	ПФО	Удмуртская Респ.	3юн.р.	09.07.2011	Шевчук ИЮ
9-12	12	СЫДЫКОВ Али Нурбекович	ПФО	Респ. Татарстан	3юн.р.	04.06.2012	Сандомиров АИ Юсупов ИИ
13-15	1	МУНАСЫПОВ Айдар Раисович	ПФО	Самарская обл.	2юн.р.	31.05.2012	Старостин АА Назаров АЮ
13-15	7	ВАЗАГОВ Егор Сергеевич	ПФО	Пермский кр.	3юн.р.	05.05.2012	Комиссарова ИН Журавлев ВФ
13-15	10	КУЛЕМИН Владимир Сергеевич	ПФО	Пермский кр.	3юн.р.	09.02.2012	Бобрышева ЕВ

Гл. судья, ВК Г.А. Артеменко
(г. Нижний Новгород)

Гл. секретарь, ВК А.Ю. Плаутина
(г. Орел)

Всероссийские соревнования среди юношей и девушек
12-13, 14-15, 16-17 лет, юниоров и юниорок 18-21 год по рукопашному бою
(СМ № 2100180021022410 в ЕКП Минспорта на 2024 год)

24-27 октября 2024 года — г. Ижевск

ПРОТОКОЛ ХОДА СОРЕВНОВАНИЙ

юноши 12-13 лет — Вес 35 кг — 15 чел.

А

1	МУНАСЫПОВ Айдар	2юн.р. 31.05.2012	ПФО Самарская обл.
9	АЛЕКСЕЕВ Александр	3юн.р. 12.09.2012	ПФО Удмуртская Респ.
5	ЗАХАРОВ Даниил	3юн.р. 02.03.2012	ПФО Пермский кр.
13	ШАКИРОВ Эмин	3юн.р. 22.01.2012	ПФО Респ. Татарстан
3	НЕМТИНОВ Аким	1юн.р. 19.01.2011	ПФО Пермский кр.
11	БАЛУЕВ Глеб	3р. 12.03.2011	СФО Новосибирская обл.
7	ВАЗАГОВ Егор	3юн.р. 05.05.2012	ПФО Пермский кр.
15	БАРЫШНИКОВ Егор	2юн.р. 29.05.2012	ПФО Оренбургская обл.

Б

2	СОЛДАТОВ Владимир	3юн.р. 20.08.2012	ПФО Самарская обл.
10	КУЛЕМИН Владимир	3юн.р. 09.02.2012	ПФО Пермский кр.
6	ГУНДЫРЕВ Дмитрий	3юн.р. 09.07.2011	ПФО Удмуртская Респ.
14	УМАРБАЕВ Анвар	3юн.р. 13.08.2012	ПФО Оренбургская обл.
4	РОГОЖНИКОВ Александр	2юн.р. 27.12.2011	ПФО Пермский кр.
12	СЫДЫКОВ Али	3юн.р. 04.06.2012	ПФО Респ. Татарстан
8	ГУЛЯЕВ Григорий	2юн.р. 11.05.2012	ПФО Пермский кр.
16			

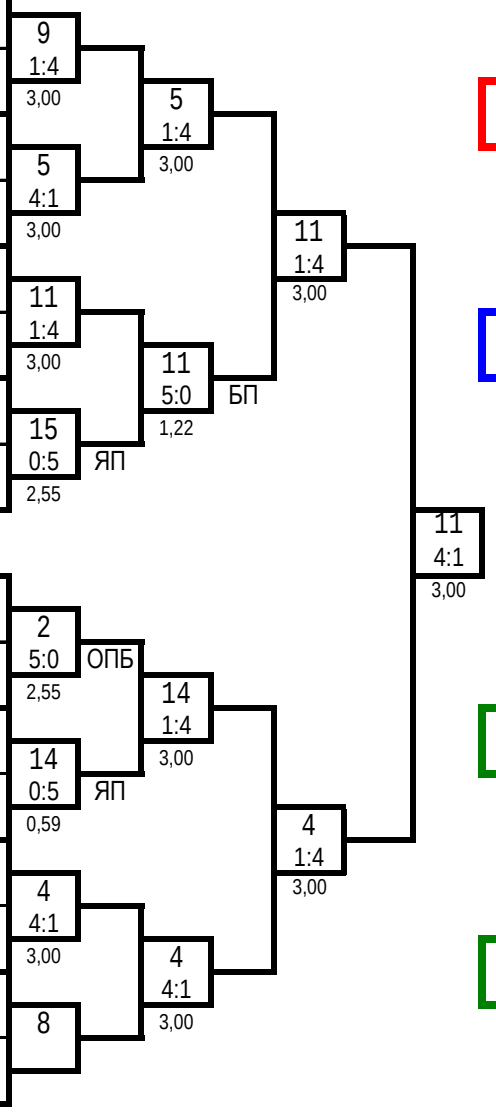

1 место
БАЛУЕВ Глеб
Новосибирская обл.

2 место
РОГОЖНИКОВ Александр
Пермский кр.

3 место
НЕМТИНОВ Аким
Пермский кр.

3 место
ЗАХАРОВ Даниил
Пермский кр.

Ут А

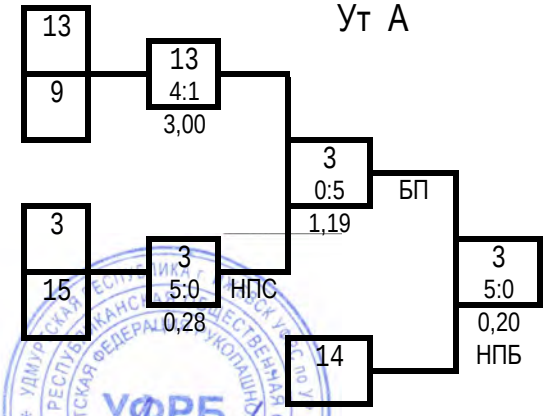

Ут Б

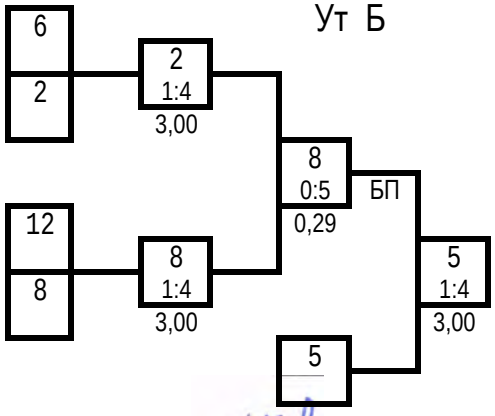

Гл. судья, ВК — ***Г.А. Артеменко*** (г. Нижний Новгород)

Гл. секретарь, ВК — ***А.Ю. Плаутина*** (г. Орел)

Всероссийские соревнования среди юношей и девушек
12-13, 14-15, 16-17 лет, юниоров и юниорок 18-21 год по рукопашному бою
(СМ № 2100180021022410 в ЕКП Минспорта на 2024 год)

24-27 октября 2024 года г. Ижевск

ПРОТОКОЛ ЛИЧНЫХ РЕЗУЛЬТАТОВ

юноши 12-13 лет Вес: 38 кг 20 чел.

Место	№ жр	Фамилия Имя Отчество	ФО	Субъект РФ	Разряд (звание)	Дата рождения	Тренер
1	11	СУРОЕГИН Трофим Александрович	ПФО	Нижегородская обл.	3юн.р.	13.06.2012	Суроегин АД
2	14	КУЛИКОВ Тимур Денисович	СФО	Новосибирская обл.	1юн.р.	23.12.2011	Беспрозванных СВ
3	20	ГРИШАЕВ Савелий Андреевич	ПФО	Нижегородская обл.	2юн.р.	21.07.2011	Суроегин АД
3	8	ВОЛОБУЕВ Яков Евгеньевич	ПФО	Пермский кр.	1юн.р.	04.09.2011	Барышников СН Нуретдинов КТ
5	9	КАМАЛЕТДИНОВ Ренат Равилевич	ПФО	Самарская обл.	1юн.р.	22.06.2012	Цибарт ВВ Цибарт АВ
5	17	ЛОМОВЦЕВ Арсений Вячеславович	УФО	Челябинская обл.	3юн.р.	27.09.2011	Женспаев АМ
7-8	7	ПЕРВУШИН Владислав Константинович	ПФО	Пермский кр.	1юн.р.	22.08.2011	Кондаков ВС
7-8	10	ЦИБАРТ Марк Антонович	ПФО	Самарская обл.	3юн.р.	29.09.2012	Цибарт ВВ Цибарт АВ
9-12	5	ДОЛЖЕНКОВ Данила Даниилович	ПФО	Пермский кр.	3юн.р.	01.06.2012	Бобрышева ЕВ
9-12	19	ОВЧИННИКОВ Андрей Степанович	ПФО	Удмуртская Респ.	3юн.р.	17.04.2011	Овчинников СА
9-12	6	ОШМАРИН Даниил Иванович	ПФО	Пермский кр.	1юн.р.	20.03.2012	Кондаков ВС
9-12	4	АВЕРИН Егор Станиславович	ПФО	Пермский кр.	1юн.р.	07.07.2011	Загорский ВВ
13-14	1	ГУСЕВ Александр Александрович	ПФО	Пермский кр.	3юн.р.	02.05.2012	Комиссарова ИН Журавлев ВФ
13-14	12	ЕНИКЕЕВ Матвей Романович	ПФО	Удмуртская Респ.	3юн.р.	03.11.2011	Овчинников СА
15-18	13	АЛЕКСЕЕВ Сергей Сергеевич	ПФО	Удмуртская Респ.	3юн.р.	02.02.2012	Баженов ПБ
15-18	15	БИРЮКОВ Денис Артемович	ПФО	Респ. Татарстан	3юн.р.	10.06.2012	Юсупов ИИ Сандомиров АИ
15-18	2	НЕШАТАЕВ Кирилл Русланович	ПФО	Пермский кр.	1юн.р.	22.03.2012	Мачулин СА
15-18	16	МУХАМЕТ Карим Хайсан	ПФО	Респ. Татарстан	3юн.р.	14.12.2011	Сандомиров АИ
19-20	3	ПАЗДНИКОВ Андрей Алексеевич	ПФО	Самарская обл.	3юн.р.	27.07.2012	Старостин АА Назаров АЮ
19-20	18	ДАРЫБАЕВ Данияр Азаматович	ПФО	Оренбургская обл.	3юн.р.	10.10.2011	Сералин СА

Гл. судья, ВК Г.А. Артеменко
(г. Нижний Новгород)

Гл. секретарь, ВК А.Ю. Плаутина
(г. Орел)

Всероссийские соревнования среди юношей и девушек
12-13, 14-15, 16-17 лет, юниоров и юниорок 18-21 год по рукопашному бою

юноши 12-13 лет 20 чел.

24-27 октября 2024 года

ПРОТОКОЛ ХОДА СОРЕВНОВАНИЙ

г. Ижевск

Вес 38 кг

А

1	ГУСЕВ Александр	3юн.р. 02.05.2012	ПФО Пермский кр.
17	ЛОМОВЦЕВ Арсений	3юн.р. 27.09.2011	УФО Челябинская обл.
9	КАМАЛЕТДИНОВ Ренат	1юн.р. 22.06.2012	ПФО Самарская обл.
25			
5	ДОЛЖЕНКОВ Данила	3юн.р. 01.06.2012	ПФО Пермский кр.
21			
13	АЛЕКСЕЕВ Сергей	3юн.р. 02.02.2012	ПФО Удмуртская Респ.
29			
3	ПАЗДНИКОВ Андрей	3юн.р. 27.07.2012	ПФО Самарская обл.
19	ОВЧИННИКОВ Андрей	3юн.р. 17.04.2011	ПФО Удмуртская Респ.
11	СУРОЕГИН Трофим	3юн.р. 13.06.2012	ПФО Нижегородская обл.
27			
7	ПЕРВУШИН Владислав	1юн.р. 22.08.2011	ПФО Пермский кр.
23			
15	БИРЮКОВ Денис	3юн.р. 10.06.2012	ПФО Респ. Татарстан
31			

Б

НЕШАТАЕВ Кирилл	1юн.р. 22.03.2012	ПФО Пермский кр.	2
ДАРЫБАЕВ Данияр	3юн.р. 10.10.2011	ПФО Оренбургская обл.	18
ЦИБАРТ Марк	3юн.р. 29.09.2012	ПФО Самарская обл.	10
			26
ОШМАРИН Даниил	1юн.р. 20.03.2012	ПФО Пермский кр.	6
			22
КУЛИКОВ Тимур	1юн.р. 23.12.2011	СФО Новосибирская обл.	14
			30
АВЕРИН Егор	1юн.р. 07.07.2011	ПФО Пермский кр.	4
ГРИШАЕВ Савелий	2юн.р. 21.07.2011	ПФО Нижегородская обл.	20
ЕНИКЕЕВ Матвей	3юн.р. 03.11.2011	ПФО Удмуртская Респ.	12
			28
ВОЛОБУЕВ Яков	1юн.р. 04.09.2011	ПФО Пермский кр.	8
			24
МУХАМЕТ Карим	3юн.р. 14.12.2011	ПФО Респ. Татарстан	16
			32

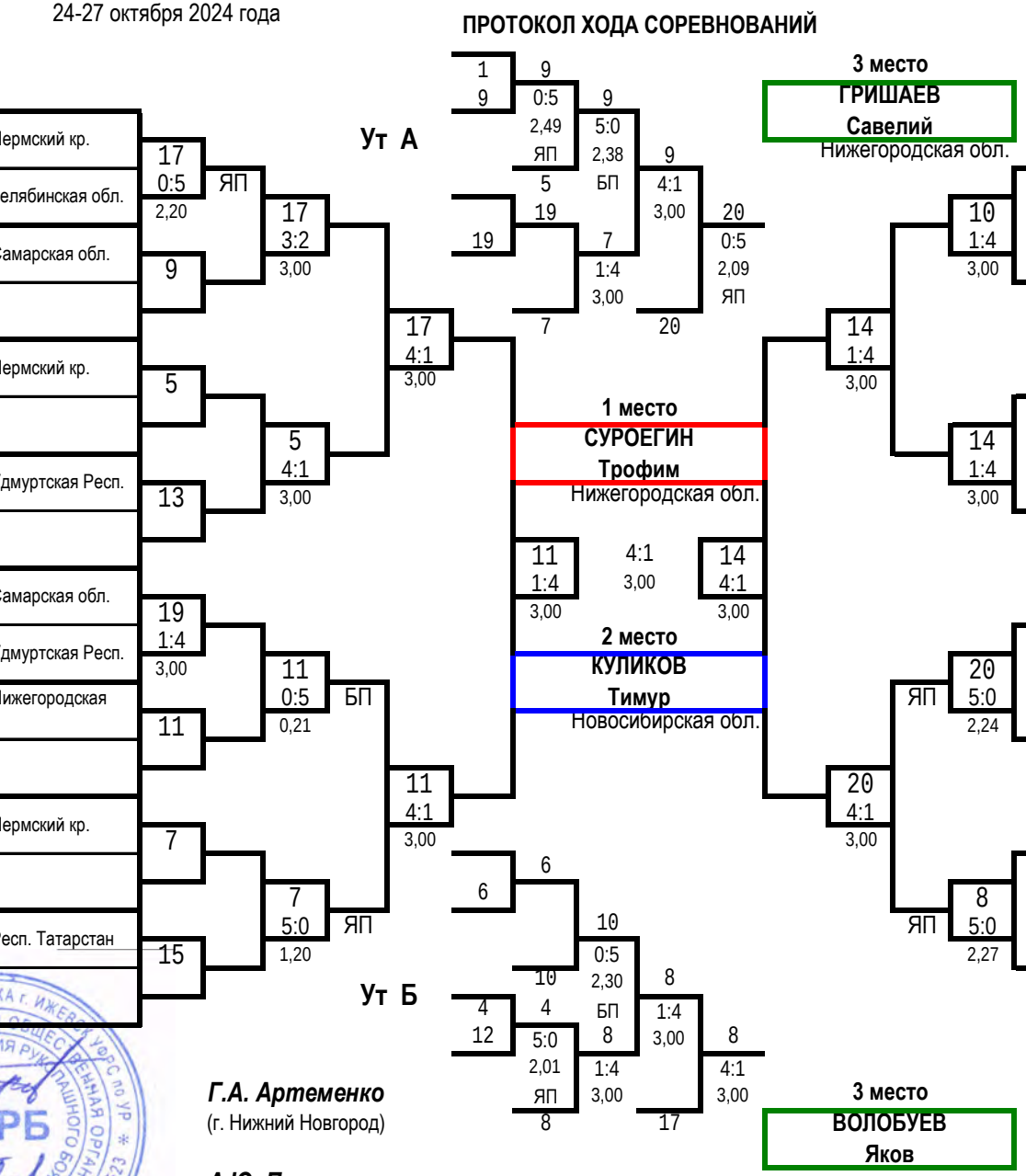

Гл. судья, ВК *Г.А. Артеменко* (г. Нижний Новгород)

Гл. секретарь, ВК *А.Ю. Плаутина* (г. Орел)

Всероссийские соревнования среди юношей и девушек
12-13, 14-15, 16-17 лет, юниоров и юниорок 18-21 год по рукопашному бою
(СМ № 2100180021022410 в ЕКП Минспорта на 2024 год)

24-27 октября 2024 года г. Ижевск

ПРОТОКОЛ ЛИЧНЫХ РЕЗУЛЬТАТОВ

юноши 12-13 лет Вес: 41 кг 21 чел.

Место	№ жр	Фамилия Имя Отчество	ФО	Субъект РФ	Разряд (звание)	Дата рождения	Тренер
1	20	ДАНИЛКИН Тимофей Вячеславович	ПФО	Пермский кр.	1юн.р.	06.01.2011	Мачулин СА
2	19	ОСАДЧИЙ Игорь Иванович	ПФО	Нижегородская обл.	3р.	22.01.2011	Калачев ММ Мартьянов ВА
3	9	СМИТИЕНКО Дмитрий Павлович	ПФО	Оренбургская обл.	2юн.р.	18.10.2011	Желонкин СС
3	21	ЖЕЛТУХИН Михаил Евгеньевич	ПФО	Нижегородская обл.	3р.	30.10.2010	Калачев ММ Мартьянов ВА
5	18	ХЧОЯН Айк Тигранович	ПФО	Нижегородская обл.	2юн.р.	15.09.2011	Тавров АВ Кукушкин НВ
5	12	ЧАЙКОВСКИЙ Борис Игоревич	ПФО	Нижегородская обл.	2юн.р.	11.08.2011	Калачев ММ Мартьянов ВА
7-8	11	ЛЕОНОВ Андрей Александрович	СФО	Новосибирская обл.	2юн.р.	09.06.2012	Дроздов МС
7-8	6	БОТАНИН Андрей Александрович	УФО	Свердловская обл.	1юн.р.	20.02.2011	Ямов ИВ
9-12	13	ВАЛИЕВ Амир Айнурович	ПФО	Респ. Татарстан	3юн.р.	13.02.2011	Чадаев АД
9-12	7	ЛИХАЧЕВ Данил Александрович	ПФО	Пермский кр.	1юн.р.	21.09.2011	Кондаков ВС
9-12	10	ПИВОВАРОВ Никита Александрович	ПФО	Самарская обл.	3юн.р.	07.08.2012	Цибарт ВВ Цибарт ЯВ
9-12	16	ДАУЫЛБАЕВ Саги Абзалович	ПФО	Оренбургская обл.	3юн.р.	14.11.2012	Сералин СА
13-16	5	МАКАЕВ Богдан Денисович	ПФО	Пермский кр.	1юн.р.	04.05.2011	Мачулин СА
13-16	3	ЧИРКОВ Максим Сергеевич	ПФО	Удмуртская Респ.	3юн.р.	24.05.2011	Торошин ЮА
13-16	2	ЕРАМАСОВ Виталий Денисович	СФО	Новосибирская обл.	2юн.р.	27.03.2012	Гурьев ИА
13-16	4	ГИЛЬМУТДИНОВ Амир Радикович	ПФО	Респ. Татарстан	3юн.р.	04.09.2012	Сандомиров АИ
17-20	1	КОЛПАКОВ Николай Алексеевич	ПФО	Самарская обл.	3юн.р.	09.10.2011	Лопухов АЕ
17-20	15	ГАЛЯМОВ Бахтияр Рамисович	ПФО	Респ. Татарстан	3юн.р.	28.11.2011	Алексеев АА
17-20	14	ПОПОВИЧ Тимур Денисович	ПФО	Респ. Татарстан	2юн.р.	06.06.2011	Исламов РР
17-20	8	ДЕРЕВНИН Александр Александрович	ПФО	Удмуртская Респ.	1юн.р.	16.05.2011	Сафиулин ВР
21	17	ПОВАРНИЦЫН Семен Алексеевич	ПФО	Удмуртская Респ.	3юн.р.	12.05.2012	Сафиулин ВР

Гл. судья, ВК Г.А. Артеменко
(г. Нижний Новгород)

Гл. секретарь, ВК А.Ю. Плаутина
(г. Орел)

Всероссийские соревнования среди юношей и девушек
12-13, 14-15, 16-17 лет, юниоров и юниорок 18-21 год по рукопашному бою

юноши 12-13 лет 21 чел.

24-27 октября 2024 года

ПРОТОКОЛ ХОДА СОРЕВНОВАНИЙ

г. Ижевск

Вес 41 кг

А

1	КОЛПАКОВ Николай	3юн.р. 09.10.2011	ПФО Самарская обл.
17	ПОВАРНИЦЫН Семен	3юн.р. 12.05.2012	ПФО Удмуртская Респ.
9	СМИТИЕНКО Дмитрий	2юн.р. 18.10.2011	ПФО Оренбургская обл.
25			
5	МАКАЕВ Богдан	1юн.р. 04.05.2011	ПФО Пермский кр.
21	ЖЕЛТУХИН Михаил	3р. 30.10.2010	ПФО Нижегородская обл.
13	ВАЛИЕВ Амир	3юн.р. 13.02.2011	ПФО Респ. Татарстан
29			
3	ЧИРКОВ Максим	3юн.р. 24.05.2011	ПФО Удмуртская Респ.
19	ОСАДЧИЙ Игорь	3р. 22.01.2011	ПФО Нижегородская обл.
11	ЛЕОНОВ Андрей	2юн.р. 09.06.2012	СФО Новосибирская обл.
27			
7	ЛИХАЧЕВ Данил	1юн.р. 21.09.2011	ПФО Пермский кр.
23			
15	ГАЛЯМОВ Бахтияр	3юн.р. 28.11.2011	ПФО Респ. Татарстан
31			

Б

ЕРАМАСОВ Виталий	2юн.р. 27.03.2012	СФО Новосибирская обл.	2
ХЧОЯН Айк	2юн.р. 15.09.2011	ПФО Нижегородская обл.	18
ПИВОВАРОВ Никита	3юн.р. 07.08.2012	ПФО Самарская обл.	10
			26
БОТАНИН Андрей	1юн.р. 20.02.2011	УФО Свердловская обл.	6
			22
ПОПОВИЧ Тимур	2юн.р. 06.06.2011	ПФО Респ. Татарстан	14
			30
ГИЛЬМУТДИНОВ Амир	3юн.р. 04.09.2012	ПФО Респ. Татарстан	4
ДАНИЛКИН Тимофей	1юн.р. 06.01.2011	ПФО Пермский кр.	20
ЧАЙКОВСКИЙ Борис	2юн.р. 11.08.2011	ПФО Нижегородская обл.	12
			28
ДЕРЕВНИН Александр	1юн.р. 16.05.2011	ПФО Удмуртская Респ.	8
			24
ДАУЫЛБАЕВ Саги	3юн.р. 14.11.2012	ПФО Оренбургская обл.	16
			32

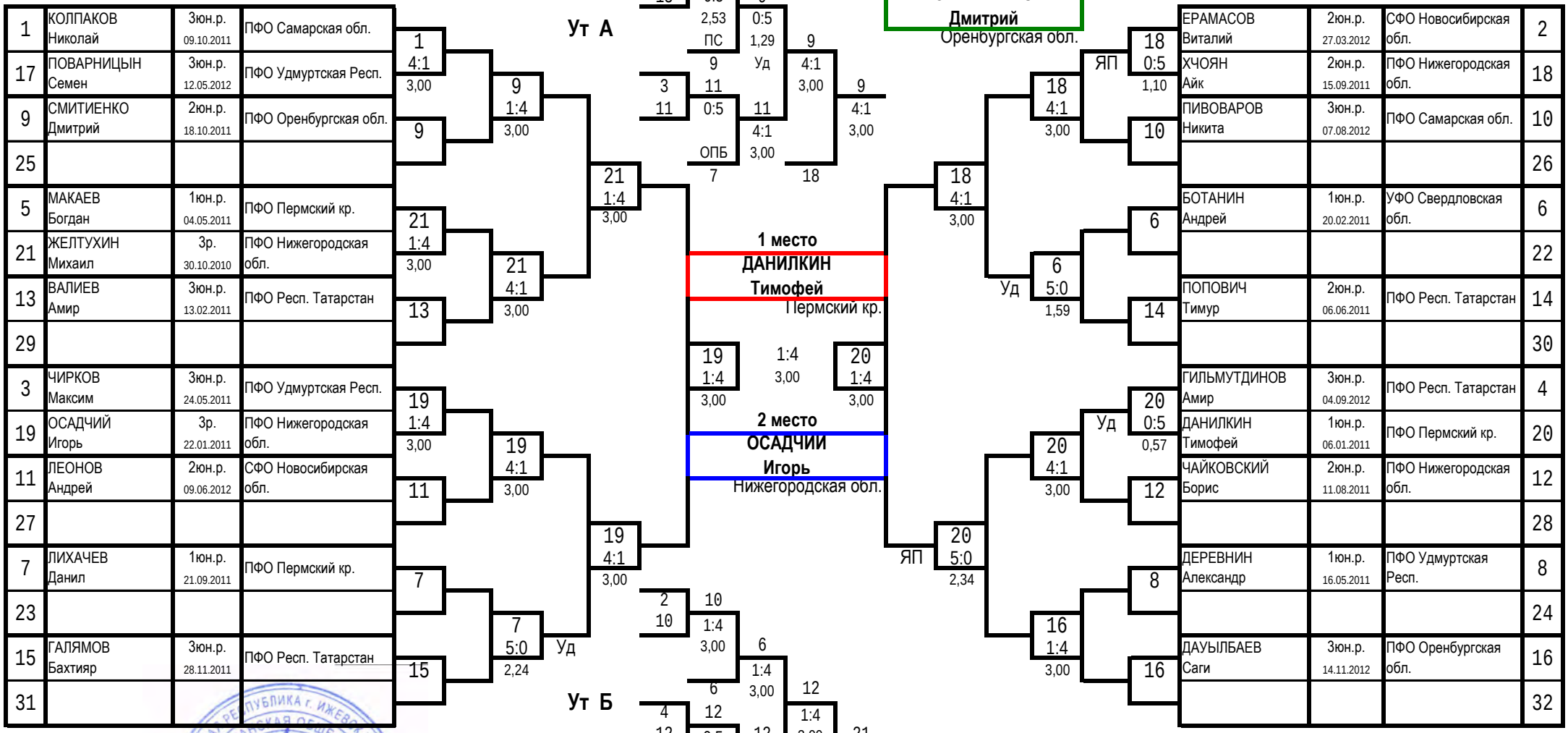

Гл. судья, ВК *Г.А. Артеменко* (г. Нижний Новгород)

Гл. секретарь, ВК *А.Ю. Плаутина* (г. Орел)

Всероссийские соревнования среди юношей и девушек
12-13, 14-15, 16-17 лет, юниоров и юниорок 18-21 год по рукопашному бою
(СМ № 2100180021022410 в ЕКП Минспорта на 2024 год)

24-27 октября 2024 года г. Ижевск

ПРОТОКОЛ ЛИЧНЫХ РЕЗУЛЬТАТОВ

юноши 12-13 лет Вес 44 кг 12 чел.

Место	№ жр	Фамилия Имя	ФО	Субъект РФ	Разряд (звание)	Дата рождения	Тренер
1	8	ЛЫСЕНКО Роман Евгеньевич	СФО	Новосибирская обл.	1юн.р.	05.03.2011	Дроздов МС
2	9	ЮРАСОВ Даниил Владимирович	СФО	Новосибирская обл.	3р.	29.03.2011	Дроздов МС
3	11	ГАЛЕНКО Олег Андреевич	УФО	ХМАО-Югра	1юн.р.	29.06.2011	Чикнайкин ЕА Васильев ЕИ
3	12	ПАТМАЛНИКС Ярослав Игоревич	ПФО	Оренбургская обл.	3р.	05.02.2011	Сералин СА
5	6	МУРАШЕВ Дмитрий Салаватович	ПФО	Пермский кр.	1юн.р.	07.05.2011	Комиссарова ИН Журавлев ВФ
5	3	БОРЕЦ Виталий Сергеевич	ПФО	Самарская обл.	2юн.р.	23.10.2011	Старостин АА Назаров АЮ
7-8	5	ГАНЧУРИН Никита Сергеевич	ПФО	Самарская обл.	1юн.р.	30.06.2012	Цибарт ВВ Цибарт АВ
7-8	10	КУЗНЕЦОВ Владислав Вадимович	ПФО	Респ. Татарстан	3юн.р.	05.01.2012	Сандомиров АИ
9-10	1	БАНКИН Клим Андреевич	ПФО	Пермский кр.	2юн.р.	30.12.2011	Барышников СН Нуретдинов КТ
9-10	7	МУРИН Назар Алексеевич	ПФО	Удмуртская Респ.	3юн.р.	22.05.2012	Торошин ЮА
11-12	2	ПЛЕТНЁВ Святослав Сергеевич	ПФО	Самарская обл.	3юн.р.	13.05.2012	Цибарт ВВ Цибарт АВ
11-12	4	НОВОЖИЛОВ Ярослав Евгеньевич	ПФО	Пермский кр.	1юн.р.	29.01.2012	Барышников СН Нуретдинов КТ

Гл. судья, ВК Г.А. Артеменко
(г. Нижний Новгород)

Гл. секретарь, ВК А.Ю. Плаутина
(г. Орел)

Всероссийские соревнования среди юношей и девушек
12-13, 14-15, 16-17 лет, юниоров и юниорок 18-21 год по рукопашному бою
(СМ № 2100180021022410 в ЕКП Минспорта на 2024 год)

24-27 октября 2024 года — г. Ижевск

ПРОТОКОЛ ХОДА СОРЕВНОВАНИЙ

юноши 12-13 лет — Вес 44 кг — 12 чел.

А

1	БАНКИН Клим	2юн.р. 30.12.2011	ПФО Пермский кр.
9	ЮРАСОВ Даниил	3р. 29.03.2011	СФО Новосибирская обл.
5	ГАНЧУРИН Никита	1юн.р. 30.06.2012	ПФО Самарская обл.
13			
3	БОРЕЦ Виталий	2юн.р. 23.10.2011	ПФО Самарская обл.
11	ГАЛЕНКО Олег	1юн.р. 29.06.2011	УФО ХМАО-Югра
7	МУРИН Назар	3юн.р. 22.05.2012	ПФО Удмуртская Респ.
15			

Б

2	ПЛЕТНЕВ Святослав	3юн.р. 13.05.2012	ПФО Самарская обл.
10	КУЗНЕЦОВ Владислав	3юн.р. 05.01.2012	ПФО Респ. Татарстан
6	МУРАШЕВ Дмитрий	1юн.р. 07.05.2011	ПФО Пермский кр.
14			
4	НОВОЖИЛОВ Ярослав	1юн.р. 29.01.2012	ПФО Пермский кр.
12	ПАТМАЛНИКС Ярослав	3р. 05.02.2011	ПФО Оренбургская обл.
8	ЛЫСЕНКО Роман	1юн.р. 05.03.2011	СФО Новосибирская обл.
16			

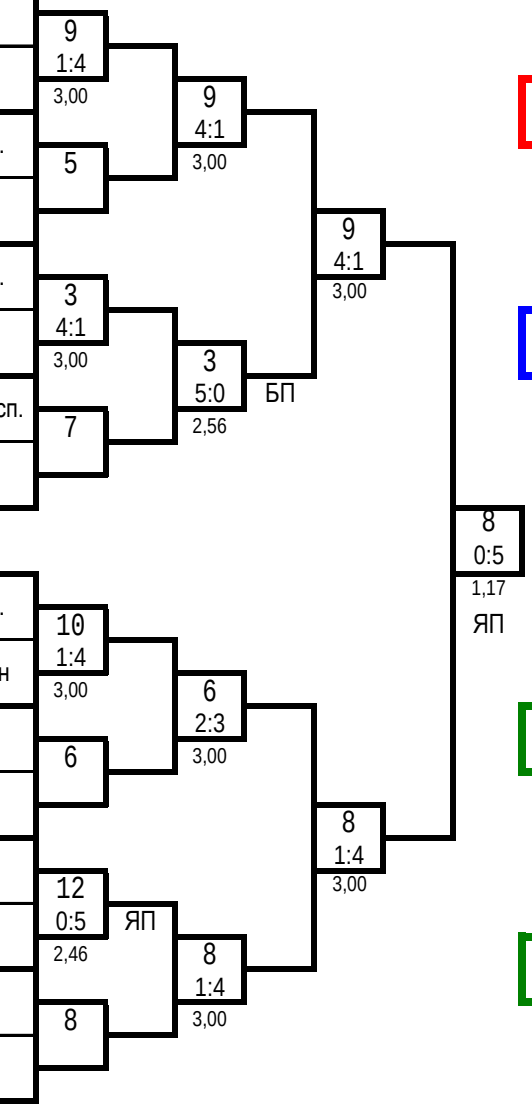

1 место
ЛЫСЕНКО Роман
Новосибирская обл.

2 место
ЮРАСОВ Даниил
Новосибирская обл.

3 место
ГАЛЕНКО Олег
ХМАО-Югра

3 место
ПАТМАЛНИКС Ярослав
Оренбургская обл.

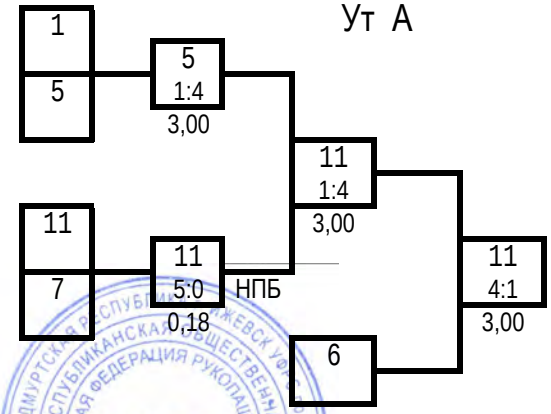

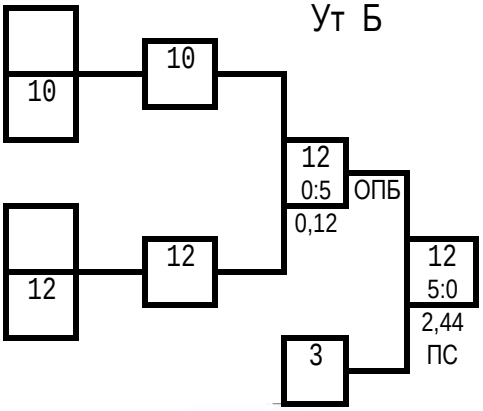

Гл. судья, ВК — ***Г.А. Артеменко*** (г. Нижний Новгород)

Гл. секретарь, ВК — ***А.Ю. Плаутина*** (г. Орел)

Всероссийские соревнования среди юношей и девушек
12-13, 14-15, 16-17 лет, юниоров и юниорок 18-21 год по рукопашному бою
(СМ № 2100180021022410 в ЕКП Минспорта на 2024 год)

24-27 октября 2024 года г. Ижевск

ПРОТОКОЛ ЛИЧНЫХ РЕЗУЛЬТАТОВ

юноши 12-13 лет Вес: 48 кг 17 чел.

Место	№ жр	Фамилия Имя Отчество	ФО	Субъект РФ	Разряд (звание)	Дата рождения	Тренер
1	8	КАЗАКОВ Даниил Алексеевич	ПФО	Удмуртская Респ.	3р.	05.01.2011	Плотников РА
2	11	КУБАСОВ Руслан Антонович	ПФО	Удмуртская Респ.	1юн.р.	08.02.2011	Сафиулин ВР
3	7	СУХИХ Всеволод Валерьевич	УФО	Свердловская обл.	1юн.р.	24.10.2011	Ямов ИВ
3	4	ГУЛЯЕВ Степан Николаевич	ПФО	Пермский кр.	2юн.р.	12.06.2011	Гаврилов АА
5	14	МИТРОФАНОВ Артем Денисович	ПФО	Удмуртская Респ.	1юн.р.	04.11.2011	Сафиулин ВР
5	17	ВОРОНЧИХИН Сергей Александрович	ПФО	Пермский кр.	1юн.р.	17.03.2011	Кондаков ВС
7-8	1	ЗАХАРОВ Максим Алексеевич	ПФО	Самарская обл.	1юн.р.	05.12.2011	Цибарт ВВ Цибарт АВ
7-8	6	КОЛЕСОВ Семен Максимович	ПФО	Пермский кр.	1юн.р.	07.06.2012	Кондаков ВС
9-12	13	БЕСПРОЗВАННЫХ Добрыня Сергеевич	СФО	Новосибирская обл.	1юн.р.	28.06.2011	Беспрозванных СВ
9-12	3	КУЗНЕЦОВ Матвей Денисович	ПФО	Самарская обл.	3юн.р.	06.12.2010	Лопухов АЕ
9-12	2	КУЗНЕЦОВ Степан Алексеевич	ПФО	Самарская обл.	1юн.р.	15.01.2012	Цибарт ВВ Милов АА
9-12	16	МАСЛОВ Александр Александрович	УФО	ХМАО-Югра	1юн.р.	30.03.2012	Чикнайкин ЕА Васильев ЕИ
13	9	МОРОЗОВ Егор Сергеевич	ПФО	Удмуртская Респ.	2юн.р.	17.02.2011	Плотников РА
14-17	5	АБДИНОВ Саят Бердыбаевич	ПФО	Оренбургская обл.	2юн.р.	15.10.2011	Желонкин СС
14-17	15	ГОРБАЧЕВ Айдан Дамирович	ПФО	Респ. Татарстан	3юн.р.	21.02.2012	Сандомиров АИ Юсупов ИИ
14-17	10	РАБОТНИКОВ Елесей Сергеевич	ПФО	Респ. Татарстан	3юн.р.	27.03.2012	Сандомиров АИ
14-17	12	АВДЕЕВ Алексей Романович	ПФО	Удмуртская Респ.	1юн.р.	01.07.2011	Сафиулин ВР

Гл. судья, ВК Г.А. Артеменко
(г. Нижний Новгород)

Гл. секретарь, ВК А.Ю. Плаутина
(г. Орел)

Всероссийские соревнования среди юношей и девушек
12-13, 14-15, 16-17 лет, юниоров и юниорок 18-21 год по рукопашному бою

юноши 12-13 лет 17 чел.

24-27 октября 2024 года

ПРОТОКОЛ ХОДА СОРЕВНОВАНИЙ

г. Ижевск

Вес 48 кг

А

1	ЗАХАРОВ Максим	1юн.р. 05.12.2011	ПФО Самарская обл.
17	ВОРОНЧИХИН Сергей	1юн.р. 17.03.2011	ПФО Пермский кр.
9	МОРОЗОВ Егор	2юн.р. 17.02.2011	ПФО Удмуртская Респ.
25			
5	АБДИНОВ Саят	2юн.р. 15.10.2011	ПФО Оренбургская обл.
21			
13	БЕСПРОЗВАННЫХ Добрыня	1юн.р. 28.06.2011	СФО Новосибирская обл.
29			
3	КУЗНЕЦОВ Матвей	3юн.р. 06.12.2010	ПФО Самарская обл.
19			
11	КУБАСОВ Руслан	1юн.р. 08.02.2011	ПФО Удмуртская Респ.
27			
7	СУХИХ Всеволод	1юн.р. 24.10.2011	УФО Свердловская обл.
23			
15	ГОРБАЧЕВ Айдан	3юн.р. 21.02.2012	ПФО Респ. Татарстан
31			

Б

КУЗНЕЦОВ Степан	1юн.р. 15.01.2012	ПФО Самарская обл.	2
			18
РАБОТНИКОВ Елесей	3юн.р. 27.03.2012	ПФО Респ. Татарстан	10
			26
КОЛЕСОВ Семен	1юн.р. 07.06.2012	ПФО Пермский кр.	6
			22
МИТРОФАНОВ Артем	1юн.р. 04.11.2011	ПФО Удмуртская Респ.	14
			30
ГУЛЯЕВ Степан	2юн.р. 12.06.2011	ПФО Пермский кр.	4
			20
АВДЕЕВ Алексей	1юн.р. 01.07.2011	ПФО Удмуртская Респ.	12
			28
КАЗАКОВ Даниил	3р. 05.01.2011	ПФО Удмуртская Респ.	8
			24
МАСЛОВ Александр	1юн.р. 30.03.2012	УФО ХМАО-Югра	16
			32

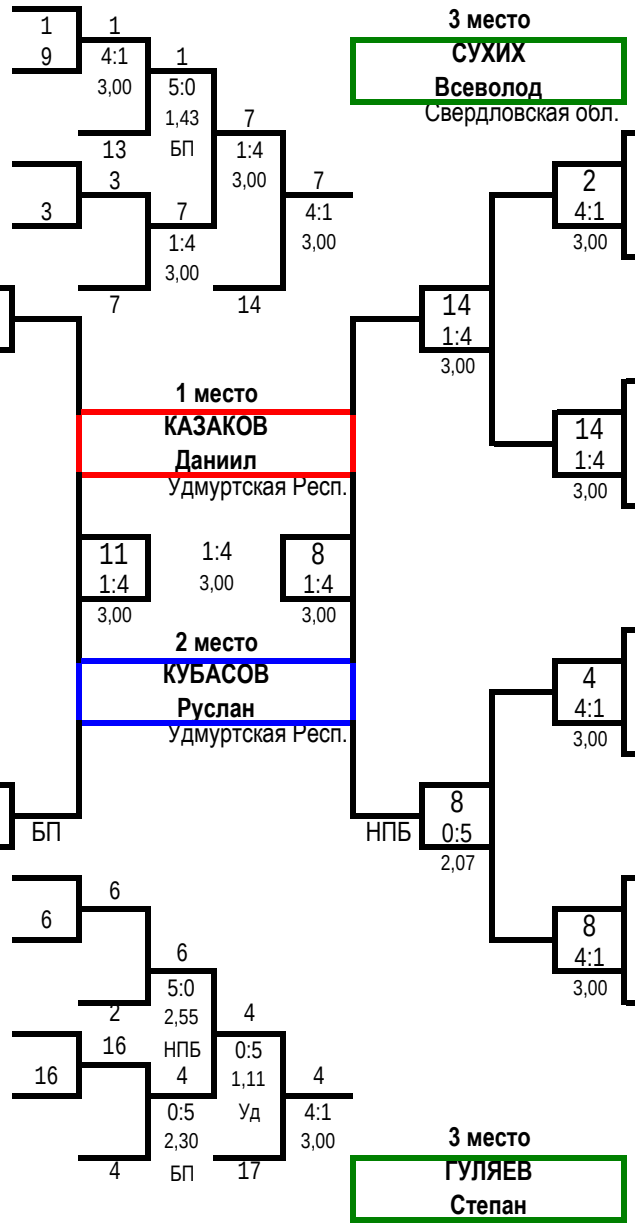

Гл. судья, ВК *Г.А. Артеменко* (г. Нижний Новгород)

Гл. секретарь, ВК *А.Ю. Плаутина* (г. Орел)

Всероссийские соревнования среди юношей и девушек
12-13, 14-15, 16-17 лет, юниоров и юниорок 18-21 год по рукопашному бою
(СМ № 2100180021022410 в ЕКП Минспорта на 2024 год)

24-27 октября 2024 года г. Ижевск

ПРОТОКОЛ ЛИЧНЫХ РЕЗУЛЬТАТОВ

юноши 12-13 лет Вес 52 кг 12 чел.

Место	№ жр	Фамилия Имя	ФО	Субъект РФ	Разряд (звание)	Дата рождения	Тренер
1	7	СТРАХОВ Егор Сергеевич	ПФО	Пермский кр.	2юн.р.	05.07.2011	Страхов МС Страхов ВС
2	2	ЯКОВЕНКО Александр Алексеевич	ПФО	Пермский кр.	1юн.р.	27.10.2010	Мачулин СА
3	4	ДЬЯКОНОВ Кирилл Николаевич	ПФО	Пермский кр.	3юн.р.	14.03.2011	Муллаханов МР
3	5	УРОЗКУЛОВ Аслан Русланович	УФО	ХМАО-Югра	1юн.р.	06.07.2011	Чикнайкин ЕА Васильев ЕИ
5	9	ДРАГАЛЕВ Алексей Николаевич	ПФО	Удмуртская Респ.	3юн.р.	16.10.2011	Беляев АА
5	12	БОРОДАЧЕВ Олег Денисович	ПФО	Нижегородская обл.	3р.	27.01.2011	Щукин АА
7-8	11	СТОМА Илья Сергеевич	ПФО	Оренбургская обл.	3юн.р.	28.10.2011	Сералин СА
7-8	6	ГРОМОВ Михаил Алексеевич	ПФО	Удмуртская Респ.	3юн.р.	15.07.2011	Громов АА
9-10	10	ПЕТРОВ Егор Александрович	УФО	ХМАО-Югра	1юн.р.	02.12.2011	Чикнайкин ЕА Васильев ЕИ
9-10	8	ГОРБАЧЕВ Роман Александрович	ПФО	Респ. Татарстан	3юн.р.	13.06.2012	Сандомиров АИ
11-12	1	КАЛУГИН Алексей Юрьевич	ПФО	Пермский кр.	3юн.р.	19.05.2012	Комиссарова ИН Журавлев ВФ
11-12	3	ЕЖИКОВ Максим Сергеевич	ПФО	Удмуртская Респ.	3юн.р.	21.06.2012	Шевчук ИЮ

Гл. судья, ВК Г.А. Артеменко
(г. Нижний Новгород)

Гл. секретарь, ВК А.Ю. Плаутина
(г. Орел)

Всероссийские соревнования среди юношей и девушек
12-13, 14-15, 16-17 лет, юниоров и юниорок 18-21 год по рукопашному бою
(СМ № 2100180021022410 в ЕКП Минспорта на 2024 год)

24-27 октября 2024 года — г. Ижевск

ПРОТОКОЛ ХОДА СОРЕВНОВАНИЙ

юноши 12-13 лет — Вес 52 кг — 12 чел.

А

1	КАЛУГИН Алексей	3юн.р. 19.05.2012	ПФО Пермский кр.
9	ДРАГАЛЕВ Алексей	3юн.р. 16.10.2011	ПФО Удмуртская Респ.
5	УРОЗКУЛОВ Аслан	1юн.р. 06.07.2011	УФО ХМАО-Югра
13			
3	ЕЖИКОВ Максим	3юн.р. 21.06.2012	ПФО Удмуртская Респ.
11	СТОМА Илья	3юн.р. 28.10.2011	ПФО Оренбургская обл.
7	СТРАХОВ Егор	2юн.р. 05.07.2011	ПФО Пермский кр.
15			

Б

2	ЯКОВЕНКО Александр	1юн.р. 27.10.2010	ПФО Пермский кр.
10	ПЕТРОВ Егор	1юн.р. 02.12.2011	УФО ХМАО-Югра
6	ГРОМОВ Михаил	3юн.р. 15.07.2011	ПФО Удмуртская Респ.
14			
4	ДЬЯКОНОВ Кирилл	3юн.р. 14.03.2011	ПФО Пермский кр.
12	БОРОДАЧЕВ Олег	3р. 27.01.2011	ПФО Нижегородская обл.
8	ГОРБАЧЕВ Роман	3юн.р. 13.06.2012	ПФО Респ. Татарстан
16			

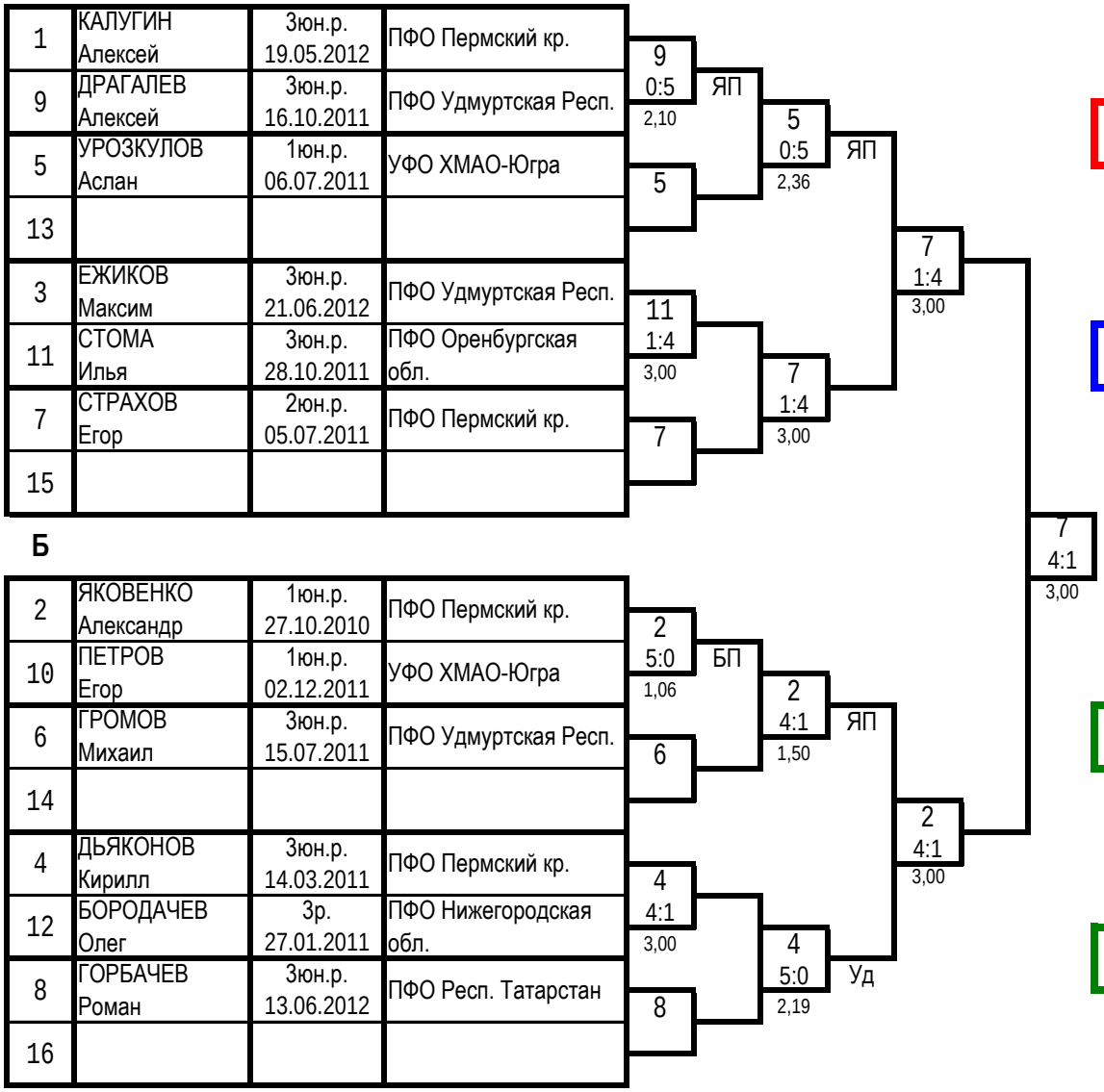

1 место
СТРАХОВ Егор
Пермский кр.

2 место
ЯКОВЕНКО Александр
Пермский кр.

3 место
ДЬЯКОНОВ Кирилл
Пермский кр.

3 место
УРОЗКУЛОВ Аслан
ХМАО-Югра

Ут А

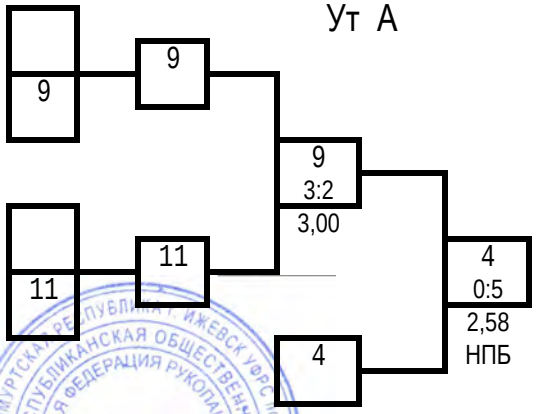

Ут Б

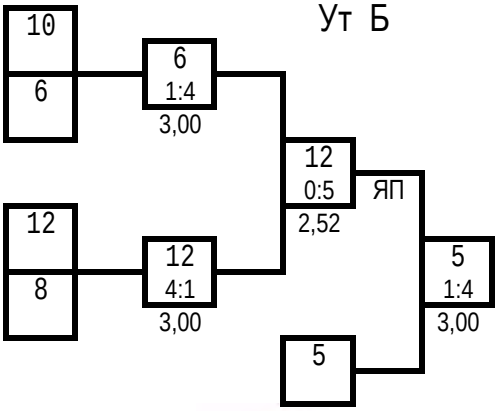

Гл. судья, ВК — ***Г.А. Артеменко*** (г. Нижний Новгород)

Гл. секретарь, ВК — ***А.Ю. Плаутина*** (г. Орел)

Всероссийские соревнования среди юношей и девушек
12-13, 14-15, 16-17 лет, юниоров и юниорок 18-21 год по рукопашному бою
(СМ № 2100180021022410 в ЕКП Минспорта на 2024 год)

24-27 октября 2024 года г. Ижевск

ПРОТОКОЛ ЛИЧНЫХ РЕЗУЛЬТАТОВ

юноши 12-13 лет Вес 57 кг 9 чел.

Место	№ жр	Фамилия Имя	ФО	Субъект РФ	Разряд (звание)	Дата рождения	Тренер
1	1	ГАММЕР Никита Александрович	ПФО	Пермский кр.	1юн.р.	04.01.2012	Ведерников МВ
2	2	КЛЕСТОВ Захар Константинович	ПФО	Кировская обл.	2юн.р.	10.09.2011	Перваков КА
3	9	ИТАЛЬЯНКИН Кирилл Александрович	ПФО	Удмуртская Респ.	3юн.р.	09.02.2011	Овчинников СА
3	6	ГОРБУНОВ Николай Сергеевич	ПФО	Удмуртская Респ.	3юн.р.	23.06.2011	Баженов ПБ
5	4	ПРОМТОВ Дмитрий Александрович	ПФО	Пермский кр.	2юн.р.	30.05.2011	Бобрышева ЕВ
5	7	ОРЕХОВ Артём Николаевич	ПФО	Удмуртская Респ.	3юн.р.	19.07.2012	Нехорошев СЕ
7-8	3	КОРСАКОВ Макар Сергеевич	ПФО	Самарская обл.	1юн.р.	01.09.2011	Старостин АА Назаров АЮ
7-8	8	ИСАЕВ Артем Сергеевич	ПФО	Нижегородская обл.	2юн.р.	14.08.2011	Суроегин АД
9	5	КАМАЛОВ Булат Ринатович	ПФО	Респ. Татарстан	2юн.р.	13.07.2011	Сандомиров АИ Юсупов ИИ

Гл. судья, ВК Г.А. Артеменко
(г. Нижний Новгород)

Гл. секретарь, ВК А.Ю. Плаутина
(г. Орел)

Всероссийские соревнования среди юношей и девушек
12-13, 14-15, 16-17 лет, юниоров и юниорок 18-21 год по рукопашному бою
(СМ № 2100180021022410 в ЕКП Минспорта на 2024 год)

24-27 октября 2024 года — г. Ижевск

ПРОТОКОЛ ХОДА СОРЕВНОВАНИЙ

юноши 12-13 лет — Вес 57 кг — 9 чел.

А

1	ГАММЕР Никита	1юн.р. 04.01.2012	ПФО Пермский кр.
9	ИТАЛЬЯНКИН Кирилл	3юн.р. 09.02.2011	ПФО Удмуртская Респ.
5	КАМАЛОВ Булат	2юн.р. 13.07.2011	ПФО Респ. Татарстан
13			
3	КОРСАКОВ Макар	1юн.р. 01.09.2011	ПФО Самарская обл.
11			
7	ОРЕХОВ Артём	3юн.р. 19.07.2012	ПФО Удмуртская Респ.
15			

Б

2	КЛЕСТОВ Захар	2юн.р. 10.09.2011	ПФО Кировская обл.
10			
6	ГОРБУНОВ Николай	3юн.р. 23.06.2011	ПФО Удмуртская Респ.
14			
4	ПРОМТОВ Дмитрий	2юн.р. 30.05.2011	ПФО Пермский кр.
12			
8	ИСАЕВ Артем	2юн.р. 14.08.2011	ПФО Нижегородская обл.
16			

1 — 1 4:1 3,00 — 5
3 — 7 0:5 1,17 — 7 (НПБ)
1 — 1 4:1 3,00 — 3
1 — 1 5:0 0,29 (Уд)
2 — 2 3:2 3,00 — 6
4 — 4 4:1 3,00 — 8
2 — 2 4:1 3,00
1 — 1 4:1 3,00

1 место
ГАММЕР Никита
Пермский кр.

2 место
КЛЕСТОВ Захар
Кировская обл.

3 место
ИТАЛЬЯНКИН Кирилл
Удмуртская Респ.

3 место
ГОРБУНОВ Николай
Удмуртская Респ.

Ут А

9 — 5 — 9 4:1 3,00
3 — 3 — 9 4:1 3,00
9 4:1 3,00 — 4

Ут Б

6 — 6 — 6 5:0 1,56 (Уд)
8 — 8 — 7
6 5:0 0,42 (Уд)

Гл. судья, ВК — ***Г.А. Артеменко*** (г. Нижний Новгород)

Гл. секретарь, ВК — ***А.Ю. Плаутина*** (г. Орел)

Всероссийские соревнования среди юношей и девушек
12-13, 14-15, 16-17 лет, юниоров и юниорок 18-21 год по рукопашному бою
(СМ № 2100180021022410 в ЕКП Минспорта на 2024 год)

24-27 октября 2024 года — г. Ижевск

ПРОТОКОЛ ХОДА СОРЕВНОВАНИЙ

юноши 12-13 лет — Вес 62 кг — 6 чел.

А

1	ВОЛКОВ Семен	1юн.р. 15.03.2011	ПФО Самарская обл.
5	ВАХРУШЕВ Роман	1юн.р. 14.07.2011	ПФО Оренбургская обл.
3	ЛУКАШЕВИЧ Егор	2юн.р. 06.06.2011	ПФО Нижегородская обл.
7			

Б

2	ЗАГОРОДНЕВ Андрей	1юн.р. 30.10.2011	ПФО Самарская обл.
6	БУСАРОВ Артем	3р. 30.01.2011	ПФО Нижегородская обл.
4	ПИВОВАРОВ Денис	1юн.р. 05.11.2010	ПФО Самарская обл.
8			

1 (5:0, 2,36) ЯП 3 — 1 (5:0, 0,54) БП 6 — 1 (4:1, 3,00) Уд 4

1 место
ВОЛКОВ Семен
Самарская обл.

2 место
БУСАРОВ Артем
Нижегородская обл.

Ут А: 5 — 5 (5:0, 1,41 БП) — 4

Ут Б: 2 — 2 (4:1, 3,00) — 3

3 место
ВАХРУШЕВ Роман
Оренбургская обл.

3 место
ЗАГОРОДНЕВ Андрей
Самарская обл.

ПРОТОКОЛ ЛИЧНЫХ РЕЗУЛЬТАТОВ

Место	№ жр	Фамилия Имя Отчество	ФО	Субъект РФ	Разряд (звание)	Дата рождения	Тренер
1	1	ВОЛКОВ Семен Сергеевич	ПФО	Самарская обл.	1юн.р.	15.03.2011	Цибарт ВВ Цибарт АВ
2	6	БУСАРОВ Артем Александрович	ПФО	Нижегородская обл.	3р.	30.01.2011	Калачев ММ Мартьянов ВА
3	5	ВАХРУШЕВ Роман Ирекович	ПФО	Оренбургская обл.	1юн.р.	14.07.2011	Желонкин СС
3	2	ЗАГОРОДНЕВ Андрей Александрович	ПФО	Самарская обл.	1юн.р.	30.10.2011	Цибарт ВВ Цибарт ЯВ
5	4	ПИВОВАРОВ Денис Александрович	ПФО	Самарская обл.	1юн.р.	05.11.2010	Цибарт ВВ Цибарт ЯВ
5	3	ЛУКАШЕВИЧ Егор Александрович	ПФО	Нижегородская обл.	2юн.р.	06.06.2011	Иванов НВ

Гл. судья, ВК — ***Г.А. Артеменко*** (г. Нижний Новгород)

Гл. секретарь, ВК — ***А.Ю. Плаутина*** (г. Орел)

Всероссийские соревнования среди юношей и девушек
12-13, 14-15, 16-17 лет, юниоров и юниорок 18-21 год по рукопашному бою
(СМ № 2100180021022410 в ЕКП Минспорта на 2024 год)

24-27 октября 2024 года г. Ижевск

ПРОТОКОЛ ХОДА СОРЕВНОВАНИЙ

юноши 12-13 лет Вес 67 кг 5 чел.

А

1	ОБОРИН Евгений	3юн.р. 20.07.2012	ПФО Пермский кр.
5	СИНЕВ Константин	2юн.р. 07.03.2011	ПФО Нижегородская обл.
3	СИМДЯНОВ Иван	1юн.р. 20.02.2012	ПФО Самарская обл.
7			

Б

2	ГЛУХОВ Арсений	3юн.р. 03.02.2011	ПФО Пермский кр.
6			
4	ПОЗДЕЕВ Илья	3юн.р. 23.11.2010	ПФО Удмуртская Респ.
8			

5 0:5 1,02 БП 3

5 4:1 3,00

2 4 1:4 3,00

5 5:0 2,27 БП

1 место

СИНЕВ Константин
Нижегородская обл.

2 место

ПОЗДЕЕВ Илья
Удмуртская Респ.

Ут А

1 1 2 0:5 1,07 НПБ 2

Ут Б

3 3

3 место

ГЛУХОВ Арсений
Пермский кр.

3 место

СИМДЯНОВ Иван
Самарская обл.

ПРОТОКОЛ ЛИЧНЫХ РЕЗУЛЬТАТОВ

Место	№ жр	Фамилия Имя Отчество	ФО	Субьект РФ	Разряд (звание)	Дата рождения	Тренер
1	5	СИНЕВ Константин Ильич	ПФО	Нижегородская обл.	2юн.р.	07.03.2011	Калачев ММ Мартьянов ВА
2	4	ПОЗДЕЕВ Илья Олегович	ПФО	Удмуртская Респ.	3юн.р.	23.11.2010	Чибирев СВ
3	2	ГЛУХОВ Арсений Сергеевич	ПФО	Пермский кр.	3юн.р.	03.02.2011	Мустаева ВВ
3	3	СИМДЯНОВ Иван Анатольевич	ПФО	Самарская обл.	1юн.р.	20.02.2012	Цибарт ВВ Цибарт ЯВ
5	1	ОБОРИН Евгений Алексеевич	ПФО	Пермский кр.	3юн.р.	20.07.2012	Бобрышева ЕВ

Гл. судья, ВК ***Г.А. Артеменко*** (г. Нижний Новгород)

Гл. секретарь, ВК ***А.Ю. Плаутина*** (г. Орел)

Всероссийские соревнования среди юношей и девушек
12-13, 14-15, 16-17 лет, юниоров и юниорок 18-21 год по рукопашному бою
(СМ № 2100180021022410 в ЕКП Минспорта на 2024 год)

24-27 октября 2024 года — г. Ижевск

ПРОТОКОЛ ХОДА СОРЕВНОВАНИЙ

юноши 12-13 лет — Вес 67+ кг — 7 чел.

А

1	ОНУФРИЕНКО Максим	1юн.р. 13.11.2010	ПФО Самарская обл.
5	ЮНУСОВ Ренат	2юн.р. 16.02.2011	ПФО Респ. Татарстан
3	ЛУЗИН Денис	1юн.р. 27.08.2012	ПФО Пермский кр.
7	РЕЗВОВ Дмитрий	2юн.р. 30.08.2011	ПФО Нижегородская обл.

Б

2	ШАБАЕВ Тимур	3юн.р. 23.04.2011	ПФО Пермский кр.
6	СОЛДАТЕНКОВ Лев	2юн.р. 03.10.2011	ПФО Нижегородская обл.
4	ЗЕМЛЯНОЙ Данил	1юн.р. 01.02.2011	ПФО Самарская обл.
8			

1 — 5:0 — 2,45 — БП
7 — 1:4 — 3,00
1 — 5:0 — 1,09 — БП
6 — 1:4 — 3,00
4
6 — 4:1 — 3,00
1 — 5:0 — 0,36 — БП

1 место
ОНУФРИЕНКО Максим
Самарская обл.

2 место
СОЛДАТЕНКОВ Лев
Нижегородская обл.

Ут А

5
3
5 — 4:1 — 3,00
4
4 — 0:5 — 1,03 — ЯП

Ут Б

2
2
7
7 — 1:4 — 3,00

3 место
ЗЕМЛЯНОЙ Данил
Самарская обл.

3 место
РЕЗВОВ Дмитрий
Нижегородская обл.

ПРОТОКОЛ ЛИЧНЫХ РЕЗУЛЬТАТОВ

Место	№ жр	Фамилия Имя Отчество	ФО	Субьект РФ	Разряд (звание)	Дата рождения	Тренер
1	1	ОНУФРИЕНКО Максим Сергеевич	ПФО	Самарская обл.	1юн.р.	13.11.2010	Цибарт ВВ Цибарт АВ
2	6	СОЛДАТЕНКОВ Лев Алексеевич	ПФО	Нижегородская обл.	2юн.р.	03.10.2011	Тавров АВ Кукушкин НВ
3	4	ЗЕМЛЯНОЙ Данил Вячеславович	ПФО	Самарская обл.	1юн.р.	01.02.2011	Цветков СВ
3	7	РЕЗВОВ Дмитрий Михайлович	ПФО	Нижегородская обл.	2юн.р.	30.08.2011	Суроегин АД
5	5	ЮНУСОВ Ренат Тагирович	ПФО	Респ. Татарстан	2юн.р.	16.02.2011	Юсупов ИИ Сандомиров АИ
5	2	ШАБАЕВ Тимур Мансурович	ПФО	Пермский кр.	3юн.р.	23.04.2011	Комиссарова ИН Журавлев ВФ
7	3	ЛУЗИН Денис Олегович	ПФО	Пермский кр.	1юн.р.	27.08.2012	Мачулин СА

Гл. судья, ВК ***Г.А. Артеменко*** (г. Нижний Новгород)

Гл. секретарь, ВК ***А.Ю. Плаутина*** (г. Орел)

Всероссийские соревнования среди юношей и девушек
12-13, 14-15, 16-17 лет, юниоров и юниорок 18-21 год по рукопашному бою
(СМ № 2100180021022410 в ЕКП Минспорта на 2024 год)

24-27 октября 2024 года г. Ижевск

ПРОТОКОЛ ХОДА СОРЕВНОВАНИЙ

девушки 12-13 лет Вес 37 кг 2 чел.

А

1	ГАНЧУРИНА Вероника	1юн.р. 30.06.2012	ПФО Самарская обл.
5			
3			
7			

Б

2	ЯКИНА Алина	3юн.р. 05.04.2012	ПФО Кировская обл.
6			
4			
8			

1 — 1 — 1 — 1 4:1 3,00 — 2 — 2 — 2

1 место

ГАНЧУРИНА Вероника

Самарская обл.

2 место

ЯКИНА Алина

Кировская обл.

ПРОТОКОЛ ЛИЧНЫХ РЕЗУЛЬТАТОВ

Место	№ жр	Фамилия Имя Отчество	ФО	Субъект РФ	Разряд (звание)	Дата рождения	Тренер
1	1	ГАНЧУРИНА Вероника Сергеевна	ПФО	Самарская обл.	1юн.р.	30.06.2012	Цибарт ВВ Цибарт АВ
2	2	ЯКИНА Алина Денисовна	ПФО	Кировская обл.	3юн.р.	05.04.2012	Кобелев ЕС

Гл. судья, ВК ***Г.А. Артеменко*** (г. Нижний Новгород)

Гл. секретарь, ВК ***А.Ю. Плаутина*** (г. Орел)

Всероссийские соревнования среди юношей и девушек
12-13, 14-15, 16-17 лет, юниоров и юниорок 18-21 год по рукопашному бою
(СМ № 2100180021022410 в ЕКП Минспорта на 2024 год)

24-27 октября 2024 года **г. Ижевск**

ПРОТОКОЛ ХОДА СОРЕВНОВАНИЙ

вес 44 **кг** **девушки 12-13 лет**

№ жр.	№ табл	Фамилия, Имя	ФО	Субъект РФ	Разряд	1	2	3	Сумма баллов	Место
1	48	ТОРГАШЕВА Вероника	ПФО	Самарская обл.	3юн.р.		0 1 1,56 11 ЯП	4 7 3,00 6	4 8	2
2	90	ЛАПТЕВА Екатерина	ПФО	Кировская обл.	2юн.р.	5 11 1,56 1 ЯП		4 11 3,00 4	9 22	1
3	197	РАКИШЕВА Карина	ПФО	Пермский кр.	1юн.р.	1 6 3,00 7	1 4 3,00 11		2 10	3

ПРОТОКОЛ ЛИЧНЫХ РЕЗУЛЬТАТОВ

№ жр.	Фамилия, Имя	Дата рождения	Разряд	ФО	Субъект РФ	Тренер	Место
2	ЛАПТЕВА Екатерина Александровна	15.07.2011	2юн.р.	ПФО	Кировская обл.	Перваков КА	1
1	ТОРГАШЕВА Вероника Александровна	10.04.2012	3юн.р.	ПФО	Самарская обл.	Кондрашин МВ	2
3	РАКИШЕВА Карина Вячеславовна	17.05.2011	1юн.р.	ПФО	Пермский кр.	Комиссарова ИН Журавлев ВФ	3

Главный судья, ВК Г.А. Артеменко (г. Нижний Новгород)

Главный секретарь, ВК А.Ю. Плаутина (г. Орел)

Всероссийские соревнования среди юношей и девушек
12-13, 14-15, 16-17 лет, юниоров и юниорок 18-21 год по рукопашному бою
(СМ № 2100180021022410 в ЕКП Минспорта на 2024 год)

24-27 октября 2024 года — г. Ижевск

ПРОТОКОЛ ХОДА СОРЕВНОВАНИЙ

девушки 12-13 лет — Вес 48 кг — 7 чел.

А

1	САТОНИНА Татьяна	3юн.р. 11.11.2010	ПФО Самарская обл.
5	АКСАМЕНТОВА Милана	1юн.р. 05.11.2010	СФО Иркутская обл.
3	ОСТАНИНА Анастасия	1юн.р. 13.08.2011	ПФО Пермский кр.
7	РЕЙМ Арина	3юн.р. 16.02.2012	ПФО Удмуртская Респ.

Б

2	ШАШКОВА Василиса	3юн.р. 28.03.2013	ПФО Самарская обл.
6	АНИСИМОВА Нелли	3юн.р. 17.11.2010	ПФО Удмуртская Респ.
4	КУЗНЕЦОВА Карина	1юн.р. 12.11.2010	СФО Иркутская обл.
8			

5 1:4 3,00 — 3 5:0 0,22 — БП → 3 1:4 3,00

6 1:4 3,00 — 4 — 6 5:0 2,29 — ЯП → 3 4:1 3,00

1 место
ОСТАНИНА Анастасия
Пермский кр.

2 место
АНИСИМОВА Нелли
Удмуртская Респ.

Ут А

1 — 7 1:4 3,00 — 7

4 — 4 1:4 3,00

Ут Б

2 — 2 — 5 0:5 1,46 НПБ — 5

3 место
КУЗНЕЦОВА Карина
Иркутская обл.

3 место
АКСАМЕНТОВА Милана
Иркутская обл.

ПРОТОКОЛ ЛИЧНЫХ РЕЗУЛЬТАТОВ

Место	№ жр	Фамилия Имя Отчество	ФО	Субьект РФ	Разряд (звание)	Дата рождения	Тренер
1	3	ОСТАНИНА Анастасия Николаевна	ПФО	Пермский кр.	1юн.р.	13.08.2011	Кондаков ВС
2	6	АНИСИМОВА Нелли Олеговна	ПФО	Удмуртская Респ.	3юн.р.	17.11.2010	Беляев АА
3	4	КУЗНЕЦОВА Карина Евгеньевна	СФО	Иркутская обл.	1юн.р.	12.11.2010	Ковалев АМ
3	5	АКСАМЕНТОВА Милана Владимировна	СФО	Иркутская обл.	1юн.р.	05.11.2010	Сикора АВ Таскаев АА
5	7	РЕЙМ Арина Денисовна	ПФО	Удмуртская Респ.	3юн.р.	16.02.2012	Нехорошев СЕ
5	2	ШАШКОВА Василиса Дмитриевна	ПФО	Самарская обл.	3юн.р.	28.03.2013	Цибарт ВВ Цибарт ЯВ
7	1	САТОНИНА Татьяна Алексеевна	ПФО	Самарская обл.	3юн.р.	11.11.2010	Кондрашин МВ

Гл. судья, ВК — ***Г.А. Артеменко*** (г. Нижний Новгород)

Гл. секретарь, ВК — ***А.Ю. Плаутина*** (г. Орел)

Всероссийские соревнования среди юношей и девушек
12-13, 14-15, 16-17 лет, юниоров и юниорок 18-21 год по рукопашному бою
(СМ № 2100180021022410 в ЕКП Минспорта на 2024 год)

24-27 октября 2024 года г. Ижевск

ПРОТОКОЛ ХОДА СОРЕВНОВАНИЙ

девушки 12-13 лет Вес 53+ кг 5 чел.

А

1	БОРИСОВА Злата	1юн.р. 08.08.2011	ПФО Удмуртская Респ.
5	ТИМЕРОВА Лия	3юн.р. 09.07.2011	ПФО Респ. Татарстан
3	ДРОЗДОВА Александра	2юн.р. 04.01.2011	ПФО Нижегородская обл.
7			

Б

2	СУДНЕВА Ульяна	3юн.р. 26.05.2012	ПФО Удмуртская Респ.
6			
4	ФЕДОРОВА Елизавета	3юн.р. 11.11.2010	ПФО Респ. Татарстан
8			

1 5:0 0,58 БП 1 4:1 3,00 1 4:1 3,00

3 4 0:5 2,03 ЯП

2 4

1 место

БОРИСОВА Злата
Удмуртская Респ.

2 место

ФЕДОРОВА Елизавета
Респ. Татарстан

Ут А

5 5 5 5:0 2,34 ЯП 2

Ут Б

3 3

3 место

ТИМЕРОВА Лия
Респ. Татарстан

3 место

ДРОЗДОВА Александра
Нижегородская обл.

ПРОТОКОЛ ЛИЧНЫХ РЕЗУЛЬТАТОВ

Место	№ жр	Фамилия Имя Отчество	ФО	Субьект РФ	Разряд (звание)	Дата рождения	Тренер
1	1	БОРИСОВА Злата Кирилловна	ПФО	Удмуртская Респ.	1юн.р.	08.08.2011	Сафиулин ВР
2	4	ФЕДОРОВА Елизавета Сергеевна	ПФО	Респ. Татарстан	3юн.р.	11.11.2010	Антипов СВ
3	5	ТИМЕРОВА Лия Даниловна	ПФО	Респ. Татарстан	3юн.р.	09.07.2011	Алексеев ДА
3	3	ДРОЗДОВА Александра Вадимовна	ПФО	Нижегородская обл.	2юн.р.	04.01.2011	Суроегин АД
5	2	СУДНЕВА Ульяна Николаевна	ПФО	Удмуртская Респ.	3юн.р.	26.05.2012	Нехорошев СЕ

Гл. судья, ВК ***Г.А. Артеменко*** (г. Нижний Новгород)

Гл. секретарь, ВК ***А.Ю. Плаутина*** (г. Орел)

Всероссийские соревнования среди юношей и девушек
12-13, 14-15, 16-17 лет, юниоров и юниорок 18-21 год по рукопашному бою
(СМ № 2100180021022410 в ЕКП Минспорта на 2024 год)

24-27 октября 2024 года г. Ижевск

ПРОТОКОЛ ЛИЧНЫХ РЕЗУЛЬТАТОВ

юноши 14-15 лет Вес 41 кг 13 чел.

Место	№ жр	Фамилия Имя	ФО	Субъект РФ	Разряд (звание)	Дата рождения	Тренер
1	8	СМОЛКОВ Кирилл Сергеевич	ПФО	Нижегородская обл.	3р.	26.05.2010	Щукин АА
2	7	ХОЗЯШЕВ Матвей Дмитриевич	ПФО	Пермский кр.	1р.	02.06.2009	Еманов МО
3	6	АРТЁМОВ Михаил Романович	ПФО	Самарская обл.	2р.	20.11.2009	Старостин АА Назаров АЮ
3	13	ШУБАНГАЛЕЕВ Саян Жалгасович	ПФО	Оренбургская обл.	1юн.р.	19.09.2010	Балгабаев ТН
5	3	ТЕГЕНЦЕВ Артем Олегович	УФО	Свердловская обл.	1юн.р.	18.01.2010	Ямов ИВ
5	4	ТОЛСТИКОВ Даниил Геннадьевич	ПФО	Пермский кр.	1юн.р.	06.07.2010	Комиссарова ИН Журавлев ВФ
7-8	5	ПЛАКСИН Фёдор Витальевич	ПФО	Пермский кр.	1юн.р.	04.06.2010	Бобрышев МВ
7-8	2	СИНЕГУЗОВ Арсений Александрович	ПФО	Пермский кр.	1юн.р.	12.10.2010	Еманов МО
9	1	ЧИАБЕРАШВИЛИ Лев Николаевич	ПФО	Самарская обл.	1юн.р.	29.09.2010	Цибарт ВВ Цибарт АВ
10-13	9	ПАНОВ Андрей Игоревич	ПФО	Респ. Татарстан	1юн.р.	10.10.2010	Юсупов ИИ Сандомиров АИ
10-13	11	ГАНИЕВ Ильяс Айратович	ПФО	Респ. Татарстан	1юн.р.	07.02.2010	Алексеев АА
10-13	10	НАСЫБУЛЛИН Булат Тимурович	ПФО	Респ. Татарстан	1юн.р.	12.08.2010	Юсупов ИИ Сандомиров АИ
10-13	12	ЕРМОЛИН Кирилл Владимирович	ПФО	Удмуртская Респ.	1юн.р.	07.06.2010	Торошин ЮА

Гл. судья, ВК Г.А. Артеменко
(г. Нижний Новгород)

Гл. секретарь, ВК А.Ю. Плаутина
(г. Орел)

Всероссийские соревнования среди юношей и девушек
12-13, 14-15, 16-17 лет, юниоров и юниорок 18-21 год по рукопашному бою
(СМ № 2100180021022410 в ЕКП Минспорта на 2024 год)

24-27 октября 2024 года — г. Ижевск

ПРОТОКОЛ ХОДА СОРЕВНОВАНИЙ

юноши 14-15 лет — Вес 41 кг — 13 чел.

А

1	ЧИАБЕРАШВИЛИ Лев	1юн.р. 29.09.2010	ПФО Самарская обл.
9	ПАНОВ Андрей	1юн.р. 10.10.2010	ПФО Респ. Татарстан
5	ПЛАКСИН Фёдор	1юн.р. 04.06.2010	ПФО Пермский кр.
13	ШУБАНГАЛЕЕВ Саян	1юн.р. 19.09.2010	ПФО Оренбургская обл.
3	ТЕГЕНЦЕВ Артем	1юн.р. 18.01.2010	УФО Свердловская обл.
11	ГАНИЕВ Ильяс	1юн.р. 07.02.2010	ПФО Респ. Татарстан
7	ХОЗЯШЕВ Матвей	1р. 02.06.2009	ПФО Пермский кр.
15			

Б

2	СИНЕГУЗОВ Арсений	1юн.р. 12.10.2010	ПФО Пермский кр.
10	НАСЫБУЛЛИН Булат	1юн.р. 12.08.2010	ПФО Респ. Татарстан
6	АРТЕМОВ Михаил	2р. 20.11.2009	ПФО Самарская обл.
14			
4	ТОЛСТИКОВ Даниил	1юн.р. 06.07.2010	ПФО Пермский кр.
12	ЕРМОЛИН Кирилл	1юн.р. 07.06.2010	ПФО Удмуртская Респ.
8	СМОЛКОВ Кирилл	3р. 26.05.2010	ПФО Нижегородская обл.
16			

1 — 4:1 — 3,00
13 — 0:5 — 1,35 — ЯП
13 — 2:3 — 3,00
3 — 5:0 — 1,12 — Уд
7 — 1:4 — 3,00
7 — 0:5 — 1,05 — БП
2 — 4:1 — 3,00
6 — 0:5 — 2,44 — БП
4 — 3:2 — 3,00
8 — 2:3 — 3,00
8 — 1:4 — 3,00
8 — 1:4 — 3,00

1 место
СМОЛКОВ Кирилл
Нижегородская обл.

2 место
ХОЗЯШЕВ Матвей
Пермский кр.

3 место
АРТЁМОВ Михаил
Самарская обл.

3 место
ШУБАНГАЛЕЕВ Саян
Оренбургская обл.

Ут А

5 — 1 — 5 — 5:0 — 0,00 — сн.вр.
3 — 0:5 — 1,07 — Уд
3 — 3
6 — 1:4 — 3,00
6

Ут Б

2 — 2
4 — 1:4 — 3,00
4 — 4
13 — 2:3 — 3,00
13

Гл. судья, ВК — ***Г.А. Артеменко*** (г. Нижний Новгород)

Гл. секретарь, ВК — ***А.Ю. Плаутина*** (г. Орел)

УФРБ

Всероссийские соревнования среди юношей и девушек
12-13, 14-15, 16-17 лет, юниоров и юниорок 18-21 год по рукопашному бою
(СМ № 2100180021022410 в ЕКП Минспорта на 2024 год)

24-27 октября 2024 года г. Ижевск

ПРОТОКОЛ ЛИЧНЫХ РЕЗУЛЬТАТОВ

юноши 14-15 лет Вес 44 кг 10 чел.

Место	№ жр	Фамилия Имя	ФО	Субъект РФ	Разряд (звание)	Дата рождения	Тренер
1	5	ШАЙХУТДИНОВ Данис Муратович	ПФО	Самарская обл.	2р.	10.04.2009	Цибарт ВВ Цибарт АВ
2	8	РЫЧКОВ Глеб Александрович	ПФО	Удмуртская Респ.	2р.	16.07.2009	Нехорошев СЕ
3	2	ФАЗЛЫЕВ Руслан Зыфярович	ПФО	Самарская обл.	1юн.р.	16.09.2009	Цибарт ВВ Цибарт ЯВ
3	7	ПАВЛОВ Иван Александрович	ПФО	Удмуртская Респ.	3р.	10.09.2010	Беляев АА
5	1	ЗАВЬЯЛОВ Кирилл Сергеевич	УФО	Свердловская обл.	1юн.р.	08.04.2010	Ямов ИВ
5	6	ТЕГЕНЦЕВ Александр Олегович	УФО	Свердловская обл.	1юн.р.	18.01.2010	Ямов ИВ
7-8	3	ЮЛАЕВ Тимур Рустамович	ПФО	Пермский кр.	1юн.р.	07.07.2010	Комиссарова ИН Журавлев ВФ
7-8	4	ПОМЫТКИН Николай Александрович	ПФО	Респ. Татарстан	1юн.р.	19.12.2009	Исламов РР
9	10	ОБУХОВ Игорь Дмитриевич	ПФО	Пермский кр.	1юн.р.	04.09.2009	Юркин ЕВ
10	9	ИБРАГИМОВ Тимерлан Ренатович	ПФО	Удмуртская Респ.	1юн.р.	28.12.2009	Торошин ЮА

Гл. судья, ВК Г.А. Артеменко
(г. Нижний Новгород)

Гл. секретарь, ВК А.Ю. Плаутина
(г. Орел)

Всероссийские соревнования среди юношей и девушек
12-13, 14-15, 16-17 лет, юниоров и юниорок 18-21 год по рукопашному бою
(СМ № 2100180021022410 в ЕКП Минспорта на 2024 год)

24-27 октября 2024 года — г. Ижевск

ПРОТОКОЛ ХОДА СОРЕВНОВАНИЙ

юноши 14-15 лет — Вес 44 кг — 10 чел.

А

1	ЗАВЬЯЛОВ Кирилл	1юн.р. 08.04.2010	УФО Свердловская обл.
9	ИБРАГИМОВ Тимерлан	1юн.р. 28.12.2009	ПФО Удмуртская Респ.
5	ШАЙХУТДИНОВ Данис	2р. 10.04.2009	ПФО Самарская обл.
13			
3	ЮЛАЕВ Тимур	1юн.р. 07.07.2010	ПФО Пермский кр.
11			
7	ПАВЛОВ Иван	3р. 10.09.2010	ПФО Удмуртская Респ.
15			

Б

2	ФАЗЛЫЕВ Руслан	1юн.р. 16.09.2009	ПФО Самарская обл.
10	ОБУХОВ Игорь	1юн.р. 04.09.2009	ПФО Пермский кр.
6	ТЕГЕНЦЕВ Александр	1юн.р. 18.01.2010	УФО Свердловская обл.
14			
4	ПОМЫТКИН Николай	1юн.р. 19.12.2009	ПФО Респ. Татарстан
12			
8	РЫЧКОВ Глеб	2р. 16.07.2009	ПФО Удмуртская Респ.
16			

1 — 1 4:1 3,00
5 — 5 2:3 3,00
3 — 3
7 — 7 1:4 3,00
5 — 5 4:1 3,00
2 — 2 5:0 Уд 1,20
6 — 6 2:5 Уд 2,42
4 — 4
8 — 8 0:5 Уд 2,42
8 — 8 1:4 3,00
5 — 5 5:0 Уд 2,46

1 место
ШАЙХУТДИНОВ Данис
Самарская обл.

2 место
РЫЧКОВ Глеб
Удмуртская Респ.

3 место
ФАЗЛЫЕВ Руслан
Самарская обл.

3 место
ПАВЛОВ Иван
Удмуртская Респ.

Ут А

1 — 1
3 — 3
1 — 1 3:2 3,00
2 — 2 0:5 БП 2,09

Ут Б

10 — 6
6 — 6 0:5 ОПБ 0,11
4 — 4
6 — 6 5:0 Уд 0,34
7 — 7 1:4 3,00

Гл. судья, ВК — ***Г.А. Артеменко*** (г. Нижний Новгород)

Гл. секретарь, ВК — ***А.Ю. Плаутина*** (г. Орел)

Всероссийские соревнования среди юношей и девушек
12-13, 14-15, 16-17 лет, юниоров и юниорок 18-21 год по рукопашному бою
(СМ № 2100180021022410 в ЕКП Минспорта на 2024 год)

24-27 октября 2024 года г. Ижевск

ПРОТОКОЛ ЛИЧНЫХ РЕЗУЛЬТАТОВ

юноши 14-15 лет Вес: 48 кг 20 чел.

Место	№ жр	Фамилия Имя Отчество	ФО	Субъект РФ	Разряд (звание)	Дата рождения	Тренер
1	20	ЩЕРБАКОВ Кирилл Сергеевич	ПФО	Нижегородская обл.	3р.	17.05.2009	Суроегин АД
2	9	ГОРБАЦЕВИЧ Иван Денисович	СФО	Новосибирская обл.	1р.	19.01.2009	Гриневский ВС
3	5	ПОСТНИКОВ Иван Александрович	ПФО	Пермский кр.	1юн.р.	22.01.2009	Мачулин СА
3	11	СКРЕБКОВ Максим Юрьевич	ПФО	Нижегородская обл.	1юн.р.	04.04.2010	Мешков МА
5	2	ЖУКОВ Максим Владимирович	ПФО	Нижегородская обл.	3р.	21.11.2009	Калачев ММ Мартьянов ВА
5	8	СУББОТИН Александр Евгеньевич	СФО	Иркутская обл.	1юн.р.	29.08.2010	Ковалев АМ
7-8	7	ШУРУПОВ Сергей Русланович	СФО	Иркутская обл.	1р.	22.10.2009	Ковалев АМ
7-8	10	АРТАМОНОВ Максим Владиславович	ПФО	Самарская обл.	2р.	24.08.2010	Старостин АА Назаров АЮ
9-12	1	ВЫБОРНЫХ Тимур Алексеевич	ПФО	Удмуртская Респ.	3р.	30.11.2010	Плотников РА
9-12	19	ЯМАШЕВ Егор Константинович	ПФО	Самарская обл.	1юн.р.	05.12.2009	Кондрашин МВ
9-12	14	МИСБАХОВ Владислав Станиславович	УФО	ХМАО-Югра	1юн.р.	02.09.2009	Чикнайкин ЕА Васильев ЕИ
9-12	4	КАЛИНИН Михаил Вячеславович	ПФО	Пермский кр.	1юн.р.	09.07.2010	Мачулин СА
13-14	18	ШАЙДУРОВ Александр Николаевич	ПФО	Удмуртская Респ.	1юн.р.	26.02.2009	Баженов ПБ
13-14	12	МУСТАКИМОВ Антон Юоьевич	ПФО	Респ. Татарстан	1юн.р.	28.01.2009	Юсупов ИИ Сандомиров АИ
15-18	13	РЫЖИКОВ Артём Александрович	ПФО	Респ. Татарстан	1юн.р.	10.08.2010	Алексеев АА
15-18	15	РЯБОВ Денис Дмитриевич	ПФО	Оренбургская обл.	3р.	05.12.2008	Сералин СА
15-18	6	ШАЙБАКОВ Родион Рафаэльевич	ПФО	Пермский кр.	1юн.р.	01.03.2010	Еманов МО
15-18	16	ШЕРЕМЕТ Владислав Дмитриевич	ПФО	Оренбургская обл.	1р.	07.08.2009	Желонкин ДС
19-20	17	АМАНБАЕВ Малик Маратович	ПФО	Оренбургская обл.	1юн.р.	06.10.2010	Желонкин СС
19-20	3	ФИДЕЛЬСКИХ Никита Александрович	ПФО	Пермский кр.	1юн.р.	29.10.2009	Кондаков ВС

Гл. судья, ВК Г.А. Артеменко
(г. Нижний Новгород)

Гл. секретарь, ВК А.Ю. Плаутина
(г. Орел)

Всероссийские соревнования среди юношей и девушек
12-13, 14-15, 16-17 лет, юниоров и юниорок 18-21 год по рукопашному бою

юноши 14-15 лет 20 чел.

24-27 октября 2024 года

ПРОТОКОЛ ХОДА СОРЕВНОВАНИЙ

г. Ижевск

Вес 48 кг

А

1	ВЫБОРНЫХ Тимур	3р. 30.11.2010	ПФО Удмуртская Респ.
17	АМАНБАЕВ Малик	1юн.р. 06.10.2010	ПФО Оренбургская обл.
9	ГОРБАЦЕВИЧ Иван	1р. 19.01.2009	СФО Новосибирская обл.
25			
5	ПОСТНИКОВ Иван	1юн.р. 22.01.2009	ПФО Пермский кр.
21			
13	РЫЖИКОВ Артём	1юн.р. 10.08.2010	ПФО Респ. Татарстан
29			
3	ФИДЕЛЬСКИХ Никита	1юн.р. 29.10.2009	ПФО Пермский кр.
19	ЯМАШЕВ Егор	1юн.р. 05.12.2009	ПФО Самарская обл.
11	СКРЕБКОВ Максим	1юн.р. 04.04.2010	ПФО Нижегородская обл.
27			
7	ШУРУПОВ Сергей	1р. 22.10.2009	СФО Иркутская обл.
23			
15	РЯБОВ Денис	3р. 05.12.2008	ПФО Оренбургская обл.
31			

Б

ЖУКОВ Максим	3р. 21.11.2009	ПФО Нижегородская обл.	2
ШАЙДУРОВ Александр	1юн.р. 26.02.2009	ПФО Удмуртская Респ.	18
АРТАМОНОВ Максим	2р. 24.08.2010	ПФО Самарская обл.	10
			26
ШАЙБАКОВ Родион	1юн.р. 01.03.2010	ПФО Пермский кр.	6
			22
МИСБАХОВ Владислав	1юн.р. 02.09.2009	УФО ХМАО-Югра	14
			30
КАЛИНИН Михаил	1юн.р. 09.07.2010	ПФО Пермский кр.	4
ЩЕРБАКОВ Кирилл	3р. 17.05.2009	ПФО Нижегородская обл.	20
МУСТАКИМОВ Антон	1юн.р. 28.01.2009	ПФО Респ. Татарстан	12
			28
СУББОТИН Александр	1юн.р. 29.08.2010	СФО Иркутская обл.	8
			24
ШЕРЕМЕТ Владислав	1р. 07.08.2009	ПФО Оренбургская обл.	16
			32

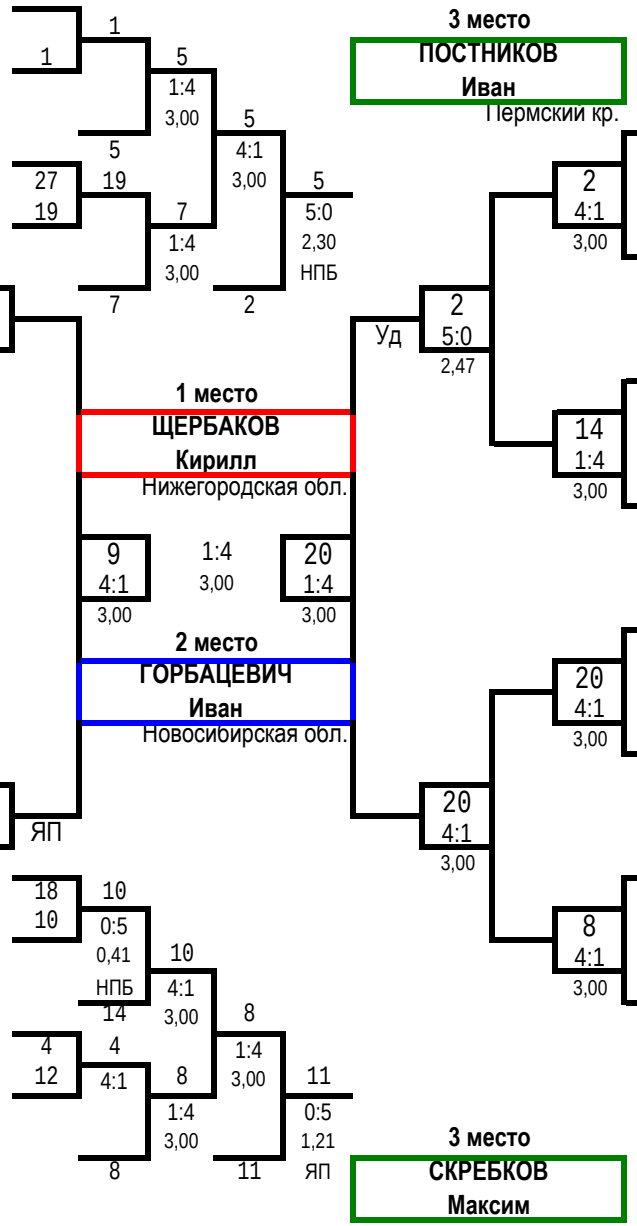

Гл. судья, ВК — *Г.А. Артеменко* (г. Нижний Новгород)

Гл. секретарь, ВК — *А.Ю. Плаутина* (г. Орел)

Всероссийские соревнования среди юношей и девушек
12-13, 14-15, 16-17 лет, юниоров и юниорок 18-21 год по рукопашному бою
(СМ № 2100180021022410 в ЕКП Минспорта на 2024 год)

24-27 октября 2024 года г. Ижевск

ПРОТОКОЛ ЛИЧНЫХ РЕЗУЛЬТАТОВ

юноши 14-15 лет Вес 52 кг 16 чел.

Место	№ жр	Фамилия Имя	ФО	Субъект РФ	Разряд (звание)	Дата рождения	Тренер
1	12	КУЧЕРЕНКО Александр Николаевич	ПФО	Оренбургская обл.	1р.	19.08.2009	Сералин СА
2	5	БОНДАРЕНКО Владислав Александрович	ПФО	Пермский кр.	1р.	01.10.2009	Бобрышева ЕВ
3	6	ШАЙНУРОВ Руслан Хайдарович	ПФО	Пермский кр.	1юн.р.	04.12.2008	Кондаков ВС
3	15	МОИСЕЕВ Лев Дмитриевич	ПФО	Нижегородская обл.	1юн.р.	25.06.2009	Тавров АВ Кукушкин НВ
5	1	ЩЕПИН Павел Романович	ПФО	Кировская обл.	1р.	07.06.2009	Раджабов АА
5	10	ТРЕЙДИН Адам Олегович	ПФО	Респ. Татарстан	1юн.р.	22.08.2010	Майоров РА
7-8	7	ЖУКОВ Александр Евгеньевич	УФО	Свердловская обл.	1юн.р.	03.07.2010	Ямов ИВ
7-8	4	ДОЛГАНОВ Данил Дмитриевич	ПФО	Пермский кр.	1юн.р.	20.10.2009	Комиссарова ИН Журавлев ВФ
9-12	13	ЛОБАНОВ Артем Максимович	ПФО	Нижегородская обл.	1юн.р.	09.03.2010	Щукин АА
9-12	11	ДУБОВИК Савелий Александрович	УФО	ХМАО-Югра	1юн.р.	23.08.2009	Чикнайкин ЕА Васильев ЕИ
9-12	14	ГУЛЯЕВ Даниил Андреевич	ПФО	Нижегородская обл.	1юн.р.	17.06.2010	Баскаков АВ
9-12	16	ХЧОЯН Артак Тигранович	ПФО	Нижегородская обл.	1юн.р.	27.07.2009	Тавров АВ Кукушкин НВ
13-16	9	АХМЕТОВ Эмиль Ильшатович	ПФО	Респ. Татарстан	1юн.р.	19.01.2009	Чадаев АД
13-16	3	ЧЕПКАСОВ Данила Иванович	ПФО	Пермский кр.	1юн.р.	04.05.2010	Мустаева ВВ
13-16	2	СИВОНГСАК Суриван Кетманиевич	ПФО	Кировская обл.	1юн.р.	20.09.2010	Перваков КА
13-16	8	СЕМЕНОВ Ярослав Иванович	СФО	Иркутская обл.	3р.	16.05.2009	Ковалев АМ

Гл. судья, ВК Г.А. Артеменко
(г. Нижний Новгород)

Гл. секретарь, ВК А.Ю. Плаутина
(г. Орел)

Всероссийские соревнования среди юношей и девушек
12-13, 14-15, 16-17 лет, юниоров и юниорок 18-21 год по рукопашному бою
(СМ № 2100180021022410 в ЕКП Минспорта на 2024 год)

24-27 октября 2024 года — г. Ижевск

ПРОТОКОЛ ХОДА СОРЕВНОВАНИЙ

юноши 14-15 лет — Вес 52 кг — 16 чел.

А

1	ЩЕПИН Павел	1р. 07.06.2009	ПФО Кировская обл.
9	АХМЕТОВ Эмиль	1юн.р. 19.01.2009	ПФО Респ. Татарстан
5	БОНДАРЕНКО Владислав	1р. 01.10.2009	ПФО Пермский кр.
13	ЛОБАНОВ Артем	1юн.р. 09.03.2010	ПФО Нижегородская обл.
3	ЧЕПКАСОВ Данила	1юн.р. 04.05.2010	ПФО Пермский кр.
11	ДУБОВИК Савелий	1юн.р. 23.08.2009	УФО ХМАО-Югра
7	ЖУКОВ Александр	1юн.р. 03.07.2010	УФО Свердловская обл.
15	МОИСЕЕВ Лев	1юн.р. 25.06.2009	ПФО Нижегородская обл.

Б

2	СИВОНГСАК Суриван	1юн.р. 20.09.2010	ПФО Кировская обл.
10	ТРЕЙДИН Адам	1юн.р. 22.08.2010	ПФО Респ. Татарстан
6	ШАЙНУРОВ Руслан	1юн.р. 04.12.2008	ПФО Пермский кр.
14	ГУЛЯЕВ Даниил	1юн.р. 17.06.2010	ПФО Нижегородская обл.
4	ДОЛГАНОВ Данил	1юн.р. 20.10.2009	ПФО Пермский кр.
12	КУЧЕРЕНКО Александр	1р. 19.08.2009	ПФО Оренбургская обл.
8	СЕМЕНОВ Ярослав	3р. 16.05.2009	СФО Иркутская обл.
16	ХЧОЯН Артак	1юн.р. 27.07.2009	ПФО Нижегородская обл.

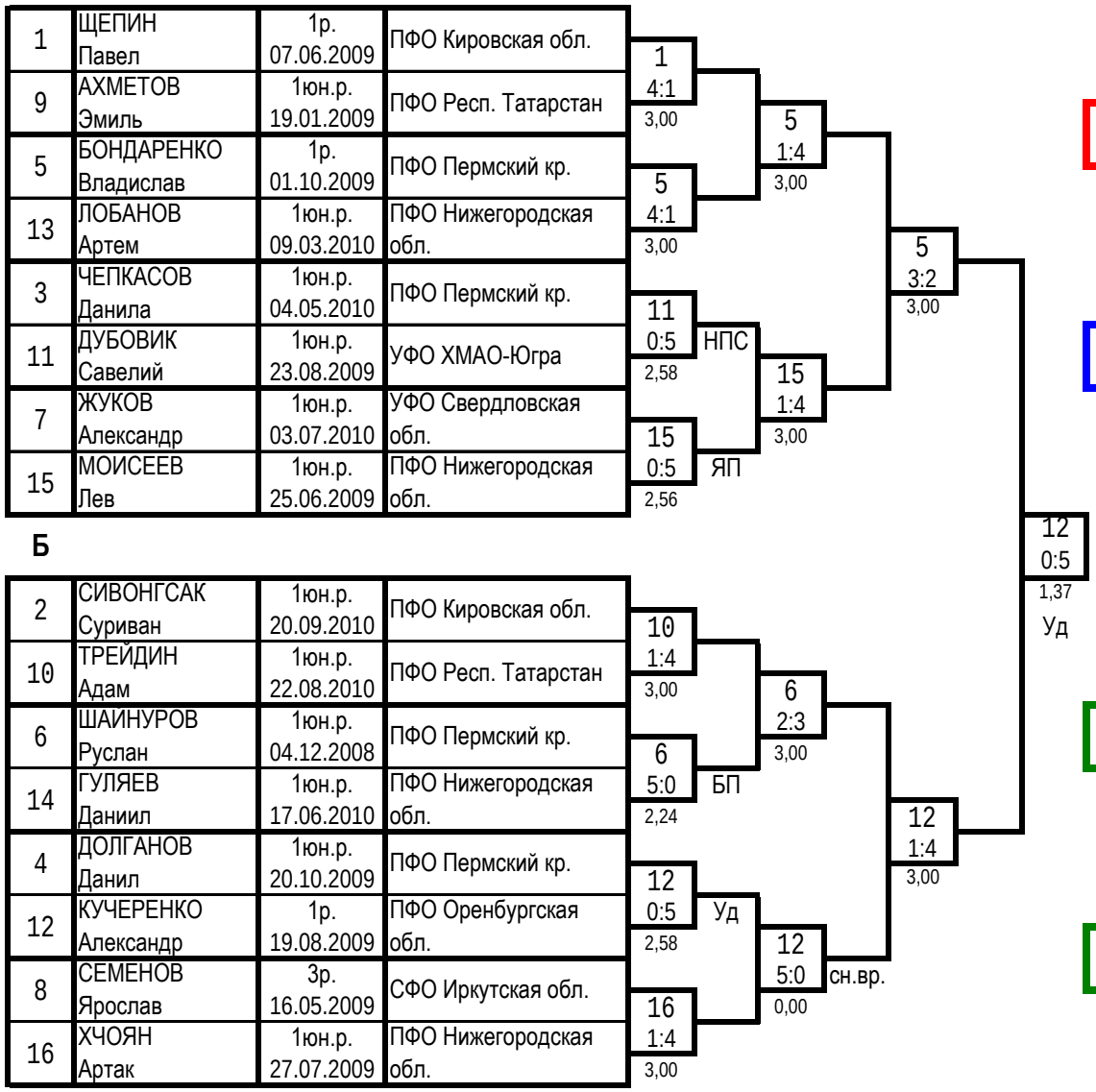

1 место
КУЧЕРЕНКО Александр
Оренбургская обл.

2 место
БОНДАРЕНКО Владислав
Пермский кр.

3 место
ШАЙНУРОВ Руслан
Пермский кр.

3 место
МОИСЕЕВ Лев
Нижегородская обл.

Ут А

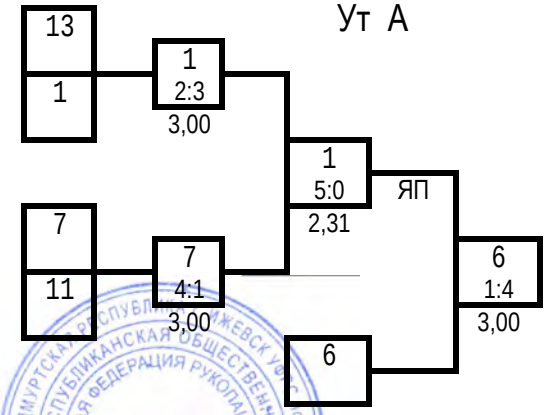

Ут Б

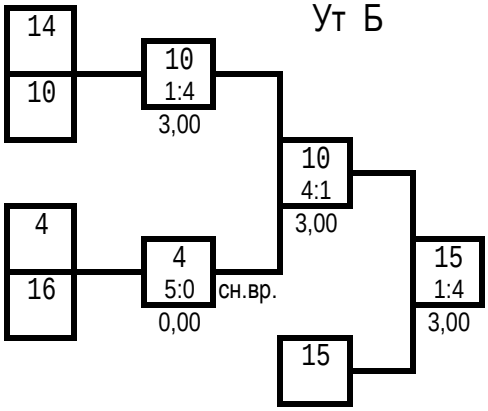

Гл. судья, ВК — ***Г.А. Артеменко*** (г. Нижний Новгород)

Гл. секретарь, ВК — ***А.Ю. Плаутина*** (г. Орел)

Всероссийские соревнования среди юношей и девушек
12-13, 14-15, 16-17 лет, юниоров и юниорок 18-21 год по рукопашному бою
(СМ № 2100180021022410 в ЕКП Минспорта на 2024 год)

24-27 октября 2024 года г. Ижевск

ПРОТОКОЛ ЛИЧНЫХ РЕЗУЛЬТАТОВ

юноши 14-15 лет Вес: 57 кг 25 чел.

Место	№ жр	Фамилия Имя Отчество	ФО	Субъект РФ	Разряд (звание)	Дата рождения	Тренер
1	25	КОСТРЫКИН Иван Алексеевич	СФО	Новосибирская обл.	1юн.р.	19.01.2009	Гурьев ИА
2	12	ДАРЫБАЕВ Эльдар Азаматович	ПФО	Оренбургская обл.	1р.	21.12.2009	Сералин СА
3	14	ГУБАНОВ Матвей Денисович	ПФО	Нижегородская обл.	2р.	06.09.2009	Щукин АА
3	11	КИНТАЕВ Данияр Артурович	ПФО	Оренбургская обл.	2р.	26.05.2009	Сералин СА
5	7	ШАРИПОВ Мансур Михробшоевич	ПФО	Респ. Татарстан	1юн.р.	28.01.2009	Исламов РР
5	8	ВАНЦАЙ Егор Игоревич	СФО	Иркутская обл.	1юн.р.	18.04.2009	Ким ПВ
7-8	1	БЕССАВИН Леонид Артемович	ПФО	Самарская обл.	1юн.р.	01.07.2010	Цибарт ВВ Цибарт АВ
7-8	22	ХАБИБУЛЛИН Амир Русланович	ПФО	Респ. Татарстан	1юн.р.	27.05.2010	Сандомиров АИ Юсупов ИИ
9-12	21	ШИНДАВЛЕТОВ Арлан Гамзатович	ПФО	Оренбургская обл.	1юн.р.	15.06.2009	Желонкин СС
9-12	3	ПРИБЫЛОВ Илья Александрович	ПФО	Самарская обл.	1юн.р.	19.09.2009	Шматков ВВ
9-12	10	ЛОБАЧЕВ Егор Андреевич	ПФО	Самарская обл.	3р.	03.09.2009	Лопухов АЕ
9-12	20	НИКОНОВ Савелий Витальевич	ПФО	Удмуртская Респ.	1юн.р.	17.08.2009	Нехорошев СЕ
13	9	БОКЗА Илья Игоревич	ПФО	Удмуртская Респ.	1юн.р.	17.12.2009	Чибирев СВ
14-17	13	ЗВЕРЕВ Александр Олегович	УФО	Челябинская обл.	2р.	01.06.2009	Женспаев АМ
14-17	15	ШИХАЛЕВ Тимофей Андреевич	УФО	Свердловская обл.	3р.	23.07.2010	Ямов ИВ
14-17	2	КУРЫЛЁВ Максим Александрович	ПФО	Удмуртская Респ.	1юн.р.	03.12.2008	Торошин ЮА
14-17	16	ФЕДОРОВ Денис Сергеевич	ПФО	Респ. Татарстан	1юн.р.	01.01.2009	Антипов СВ
18-25	17	КИСЕЛЕВ Глеб Андреевич	ПФО	Нижегородская обл.	3р.	11.04.2010	Суроегин АД
18-25	5	МИНГАЛЕВ Егор Дмитриевич	ПФО	Пермский кр.	1юн.р.	14.11.2010	Страхов МС Страхов ВС
18-25	19	ТИХОНОВ Иван Денисович	ПФО	Удмуртская Респ.	3р.	14.10.2010	Сафиулин ВР
18-25	23	ЩЕЛОКОВ Матвей Сергеевич	ПФО	Нижегородская обл.	3р.	21.07.2009	Калачев ММ Мартьянов ВА
18-25	18	ЭМИРБЕКОВ Амур Сидханович	УФО	ХМАО-Югра	3р.	26.03.2010	Чикнайкин ЕА Васильев ЕИ
18-25	6	ВАВИЛИН Дмитрий Витальевич	ПФО	Пермский кр.	1юн.р.	06.07.2010	Юркин ЕВ
18-25	4	ТАРТИН Роман Алексеевич	ПФО	Пермский кр.	1юн.р.	28.10.2009	Гаврилов АА
18-25	24	ПАЛЬЦЕВ Иван Андреевич	ПФО	Нижегородская обл.	3р.	09.01.2010	Суроегин АД

Гл. судья, ВК Г.А. Артеменко
(г. Нижний Новгород)

Гл. секретарь, ВК А.Ю. Плаутина
(г. Орел)

Всероссийские соревнования среди юношей и девушек
12-13, 14-15, 16-17 лет, юниоров и юниорок 18-21 год по рукопашному бою

юноши 14-15 лет 25 чел.

24-27 октября 2024 года

ПРОТОКОЛ ХОДА СОРЕВНОВАНИЙ

г. Ижевск

Вес 57 кг

А

1	БЕССАВИН Леонид	1юн.р. 01.07.2010	ПФО Самарская обл.
17	КИСЕЛЕВ Глеб	3р. 11.04.2010	ПФО Нижегородская обл.
9	БОКЗА Илья	1юн.р. 17.12.2009	ПФО Удмуртская Респ.
25	КОСТРЫКИН Иван	1юн.р. 19.01.2009	СФО Новосибирская обл.
5	МИНГАЛЕВ Егор	1юн.р. 14.11.2010	ПФО Пермский кр.
21	ШИНДАВЛЕТОВ Арлан	1юн.р. 15.06.2009	ПФО Оренбургская обл.
13	ЗВЕРЕВ Александр	2р. 01.06.2009	УФО Челябинская обл.
29			
3	ПРИБЫЛОВ Илья	1юн.р. 19.09.2009	ПФО Самарская обл.
19	ТИХОНОВ Иван	3р. 14.10.2010	ПФО Удмуртская Респ.
11	КИНТАЕВ Данияр	2р. 26.05.2009	ПФО Оренбургская обл.
27			
7	ШАРИПОВ Мансур	1юн.р. 28.01.2009	ПФО Респ. Татарстан
23	ЩЕЛОКОВ Матвей	3р. 21.07.2009	ПФО Нижегородская обл.
15	ШИХАЛЕВ Тимофей	3р. 23.07.2010	УФО Свердловская обл.
31			

Б

КУРЫЛЁВ Максим	1юн.р. 03.12.2008	ПФО Удмуртская Респ.	2
ЭМИРБЕКОВ Амур	3р. 26.03.2010	УФО ХМАО-Югра	18
ЛОБАЧЕВ Егор	3р. 03.09.2009	ПФО Самарская обл.	10
			26
ВАВИЛИН Дмитрий	1юн.р. 06.07.2010	ПФО Пермский кр.	6
ХАБИБУЛЛИН Амир	1юн.р. 27.05.2010	ПФО Респ. Татарстан	22
ГУБАНОВ Матвей	2р. 06.09.2009	ПФО Нижегородская обл.	14
			30
ТАРТИН Роман	1юн.р. 28.10.2009	ПФО Пермский кр.	4
НИКОНОВ Савелий	1юн.р. 17.08.2009	ПФО Удмуртская Респ.	20
ДАРЫБАЕВ Эльдар	1р. 21.12.2009	ПФО Оренбургская обл.	12
			28
ВАНЦАЙ Егор	1юн.р. 18.04.2009	СФО Иркутская обл.	8
ПАЛЬЦЕВ Иван	3р. 09.01.2010	ПФО Нижегородская обл.	24
ФЕДОРОВ Денис	1юн.р. 01.01.2009	ПФО Респ. Татарстан	16
			32

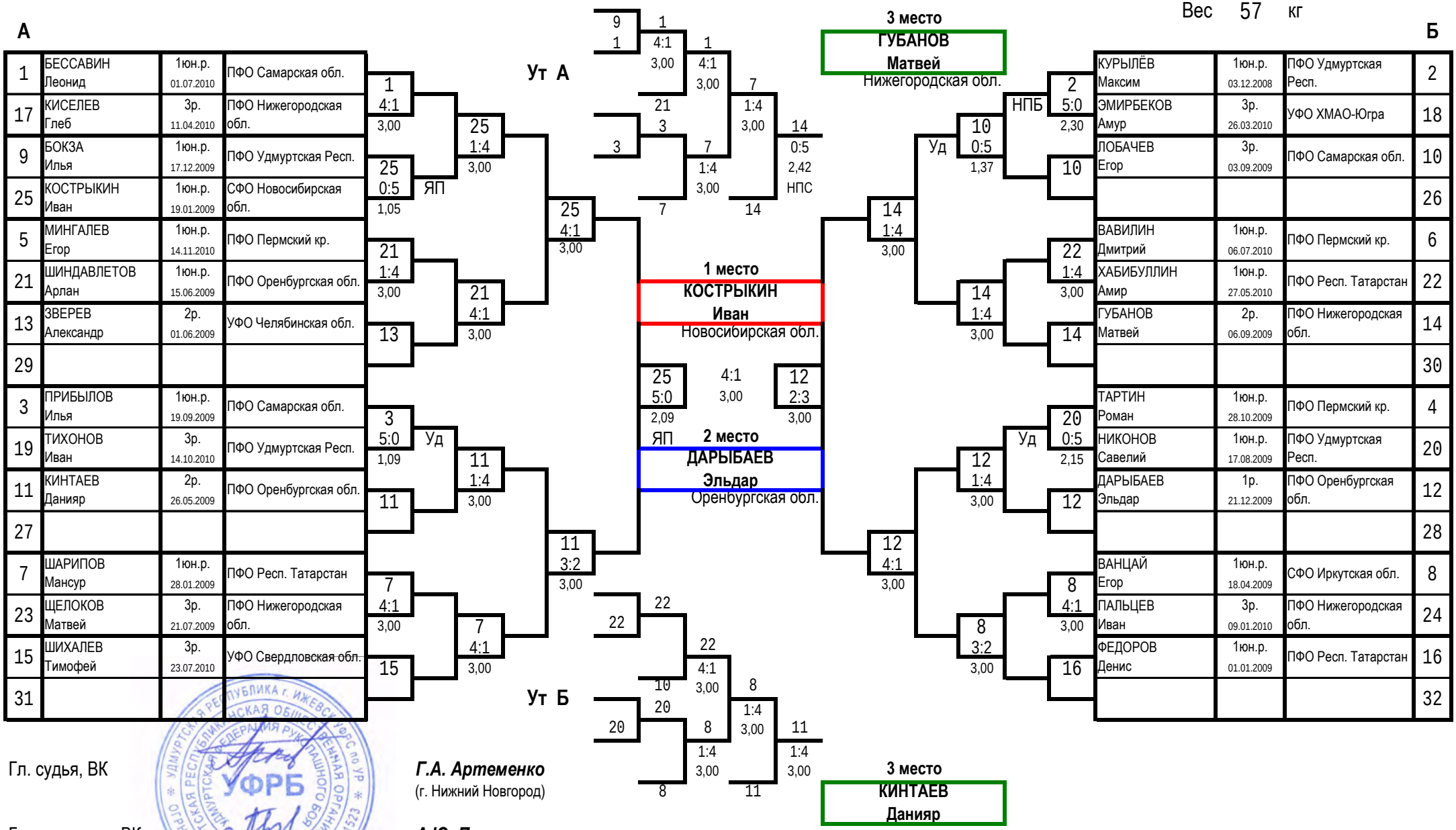

Гл. судья, ВК *Г.А. Артеменко* (г. Нижний Новгород)

Гл. секретарь, ВК *А.Ю. Плаутина* (г. Орел)

Всероссийские соревнования среди юношей и девушек
12-13, 14-15, 16-17 лет, юниоров и юниорок 18-21 год по рукопашному бою
(СМ № 2100180021022410 в ЕКП Минспорта на 2024 год)

24-27 октября 2024 года г. Ижевск

ПРОТОКОЛ ЛИЧНЫХ РЕЗУЛЬТАТОВ

юноши 14-15 лет Вес 62 кг 15 чел.

Место	№ жр	Фамилия Имя	ФО	Субъект РФ	Разряд (звание)	Дата рождения	Тренер
1	5	ХУДЯКОВ Егор Евгеньевич	ПФО	Самарская обл.	2р.	16.07.2009	Цибарт ВВ Цибарт АВ
2	8	КОНОВАЛОВ Савелий Павлович	УФО	Челябинская обл.	1р.	30.10.2009	Женспаев АМ
3	10	БАТЫРОВ Оскар Ринатович	ПФО	Респ. Татарстан	3р.	25.04.2010	Исламов РР
3	12	ЗАМЕЛОВ Максим Антонович	СФО	Новосибирская обл.	1юн.р.	19.09.2009	Гурьев ИА
5	9	ЖИГАНШИН Рауль Русланович	ПФО	Респ. Татарстан	1юн.р.	10.11.2009	Алексеев ДА
5	3	УНИЖУК Илья Сергеевич	ПФО	Пермский кр.	1юн.р.	04.08.2009	Бобрышева ЕВ
7-8	7	КОЛГАНОВ Кирилл Романович	ПФО	Удмуртская Респ.	3р.	03.08.2010	Сафиулин ВР
7-8	2	ГАПИЧЕНКО Максим Денисович	ПФО	Самарская обл.	1юн.р.	30.06.2009	Старостин АА
9-11	13	ПЛЮСНИН Андрей Андреевич	ПФО	Оренбургская обл.	1юн.р.	30.05.2009	Сералин СА
9-11	11	КАБИРОВ Камиль Русланович	ПФО	Респ. Татарстан	1юн.р.	29.09.2009	Антипов СВ
9-11	6	ПОБОЙКИН Александр Дмитриевич	СФО	Иркутская обл.	1юн.р.	14.03.2009	Ковалев АМ
12-15	1	ВАЛЕЕВ Руслан Асхатович	УФО	Курганская обл.	1юн.р.	01.09.2009	Рубцов ВК
12-15	15	ШВЕДОВ Даниил Кириллович	ПФО	Нижегородская обл.	2р.	24.11.2008	Суроегин АД
12-15	14	ДАНИЛОВ Тимофей Максимович	ПФО	Нижегородская обл.	1юн.р.	07.07.2010	Тавров АВ Кукушкин НВ
12-15	4	БОРИСОВ Сергей Денисович	ПФО	Пермский кр.	1юн.р.	09.10.2010	Мельчаков СВ

Гл. судья, ВК Г.А. Артеменко
(г. Нижний Новгород)

Гл. секретарь, ВК А.Ю. Плаутина
(г. Орел)

Всероссийские соревнования среди юношей и девушек
12-13, 14-15, 16-17 лет, юниоров и юниорок 18-21 год по рукопашному бою
(СМ № 2100180021022410 в ЕКП Минспорта на 2024 год)

24-27 октября 2024 года — г. Ижевск

ПРОТОКОЛ ХОДА СОРЕВНОВАНИЙ

юноши 14-15 лет — Вес 62 кг — 15 чел.

А

1	ВАЛЕЕВ Руслан	1юн.р. 01.09.2009	УФО Курганская обл.
9	ЖИГАНШИН Рауль	1юн.р. 10.11.2009	ПФО Респ. Татарстан
5	ХУДЯКОВ Егор	2р. 16.07.2009	ПФО Самарская обл.
13	ПЛЮСНИН Андрей	1юн.р. 30.05.2009	ПФО Оренбургская обл.
3	УНИЖУК Илья	1юн.р. 04.08.2009	ПФО Пермский кр.
11	КАБИРОВ Камиль	1юн.р. 29.09.2009	ПФО Респ. Татарстан
7	КОЛГАНОВ Кирилл	3р. 03.08.2010	ПФО Удмуртская Респ.
15	ШВЕДОВ Даниил	2р. 24.11.2008	ПФО Нижегородская обл.

Б

2	ГАПИЧЕНКО Максим	1юн.р. 30.06.2009	ПФО Самарская обл.
10	БАТЫРОВ Оскар	3р. 25.04.2010	ПФО Респ. Татарстан
6	ПОБОЙКИН Александр	1юн.р. 14.03.2009	СФО Иркутская обл.
14	ДАНИЛОВ Тимофей	1юн.р. 07.07.2010	ПФО Нижегородская обл.
4	БОРИСОВ Сергей	1юн.р. 09.10.2010	ПФО Пермский кр.
12	ЗАМЕЛОВ Максим	1юн.р. 19.09.2009	СФО Новосибирская обл.
8	КОНОВАЛОВ Савелий	1р. 30.10.2009	УФО Челябинская обл.
16			

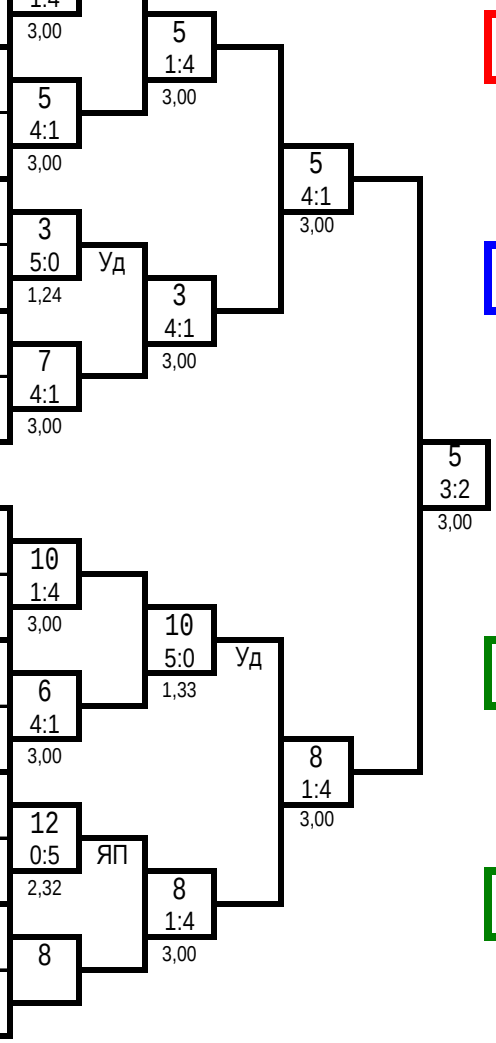

1 место
ХУДЯКОВ Егор
Самарская обл.

2 место
КОНОВАЛОВ Савелий
Челябинская обл.

3 место
БАТЫРОВ Оскар
Респ. Татарстан

3 место
ЗАМЕЛОВ Максим
Новосибирская обл.

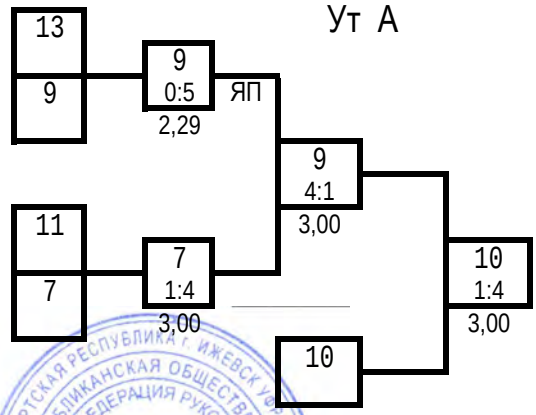

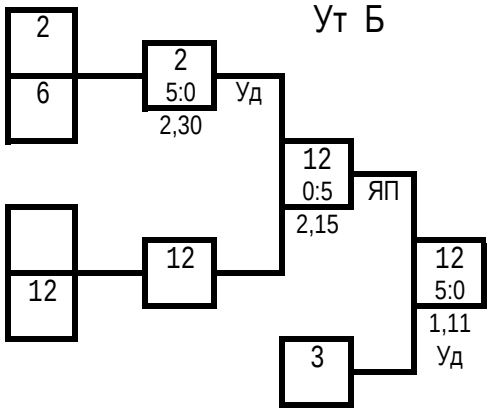

Гл. судья, ВК — ***Г.А. Артеменко*** (г. Нижний Новгород)

Гл. секретарь, ВК — ***А.Ю. Плаутина*** (г. Орел)

Всероссийские соревнования среди юношей и девушек
12-13, 14-15, 16-17 лет, юниоров и юниорок 18-21 год по рукопашному бою
(СМ № 2100180021022410 в ЕКП Минспорта на 2024 год)

24-27 октября 2024 года г. Ижевск

ПРОТОКОЛ ЛИЧНЫХ РЕЗУЛЬТАТОВ

юноши 14-15 лет Вес 67 кг 15 чел.

Место	№ жр	Фамилия Имя	ФО	Субъект РФ	Разряд (звание)	Дата рождения	Тренер
1	12	БОЧКАРЕВ Никита Сергеевич	УФО	Челябинская обл.	2р.	06.04.2009	Женспаев АМ
2	9	БОНДАРЕНКО Егор Александрович	ПФО	Кировская обл.	2р.	25.10.2009	Раджабов АА
3	2	ШАШКОВ Егор Дмитриевич	ПФО	Самарская обл.	3р.	21.03.2010	Цибарт ВВ Цибарт АВ
3	6	АНТОНОВ Кирилл Дмитриевич	ПФО	Респ. Татарстан	1юн.р.	19.06.2009	Сандомиров АИ Юсупов ИИ
5	15	ЕФИМОВ Кирилл Львович	ПФО	Нижегородская обл.	3р.	07.01.2010	Мешков МА
5	3	ФРАНЦЕВ Вадим Алексеевич	ПФО	Самарская обл.	1юн.р.	26.07.2009	Старостин АА Назаров АЮ
7-8	1	ЕВТЮХОВ Михаил Романович	ПФО	Самарская обл.	1юн.р.	19.10.2009	Цибарт ВВ Цибарт АВ
7-8	8	ОДИНАЕВ Рустам Исломиддинович	ПФО	Оренбургская обл.	2р.	12.11.2008	Желонкин ДС
9-11	11	ИЛЬИНСКИЙ Алексей Александрович	УФО	Курганская обл.	3р.	01.07.2009	Рубцов ВК
9-11	10	КАРЕЛИН Матвей Михайлович	ПФО	Удмуртская Респ.	1юн.р.	04.08.2010	Нехорошев СЕ
9-11	4	АБУТАЛИПОВ Руслан Рустамович	ПФО	Самарская обл.	1юн.р.	04.02.2010	Селиверстов АМ
12-14	13	КУРОЕДОВ Владислав Максимович	УФО	ХМАО-Югра	3р.	13.04.2009	Чикнайкин ЕА Васильев ЕИ
12-14	7	ХАКИМОВ Амир Фаритович	ПФО	Удмуртская Респ.	1юн.р.	16.12.2008	Беляев АА
12-14	14	ЯКОВЛЕВ Лев Юрьевич	ПФО	Удмуртская Респ.	3р.	19.02.2010	Плотников РА
б/м	5	СОКОЛОВ Егор Игоревич	ПФО	Самарская обл.	1юн.р.	10.02.2009	Буров АВ

Гл. судья, ВК Г.А. Артеменко
(г. Нижний Новгород)

Гл. секретарь, ВК А.Ю. Плаутина
(г. Орел)

Всероссийские соревнования среди юношей и девушек
12-13, 14-15, 16-17 лет, юниоров и юниорок 18-21 год по рукопашному бою
(СМ № 2100180021022410 в ЕКП Минспорта на 2024 год)

24-27 октября 2024 года — г. Ижевск

ПРОТОКОЛ ХОДА СОРЕВНОВАНИЙ

юноши 14-15 лет — Вес 67 кг — 15 чел.

А

1	ЕВТЮХОВ Михаил	1юн.р. 19.10.2009	ПФО Самарская обл.
9	БОНДАРЕНКО Егор	2р. 25.10.2009	ПФО Кировская обл.
5	СОКОЛОВ Егор	1юн.р. 10.02.2009	ПФО Самарская обл.
13	КУРОЕДОВ Владислав	3р. 13.04.2009	УФО ХМАО-Югра
3	ФРАНЦЕВ Вадим	1юн.р. 26.07.2009	ПФО Самарская обл.
11	ИЛЬИНСКИЙ Алексей	3р. 01.07.2009	УФО Курганская обл.
7	ХАКИМОВ Амир	1юн.р. 16.12.2008	ПФО Удмуртская Респ.
15	ЕФИМОВ Кирилл	3р. 07.01.2010	ПФО Нижегородская обл.

Б

2	ШАШКОВ Егор	3р. 21.03.2010	ПФО Самарская обл.
10	КАРЕЛИН Матвей	1юн.р. 04.08.2010	ПФО Удмуртская Респ.
6	АНТОНОВ Кирилл	1юн.р. 19.06.2009	ПФО Респ. Татарстан
14	ЯКОВЛЕВ Лев	3р. 19.02.2010	ПФО Удмуртская Респ.
4	АБУТАЛИПОВ Руслан	1юн.р. 04.02.2010	ПФО Самарская обл.
12	БОЧКАРЕВ Никита	2р. 06.04.2009	УФО Челябинская обл.
8	ОДИНАЕВ Рустам	2р. 12.11.2008	ПФО Оренбургская обл.
16			

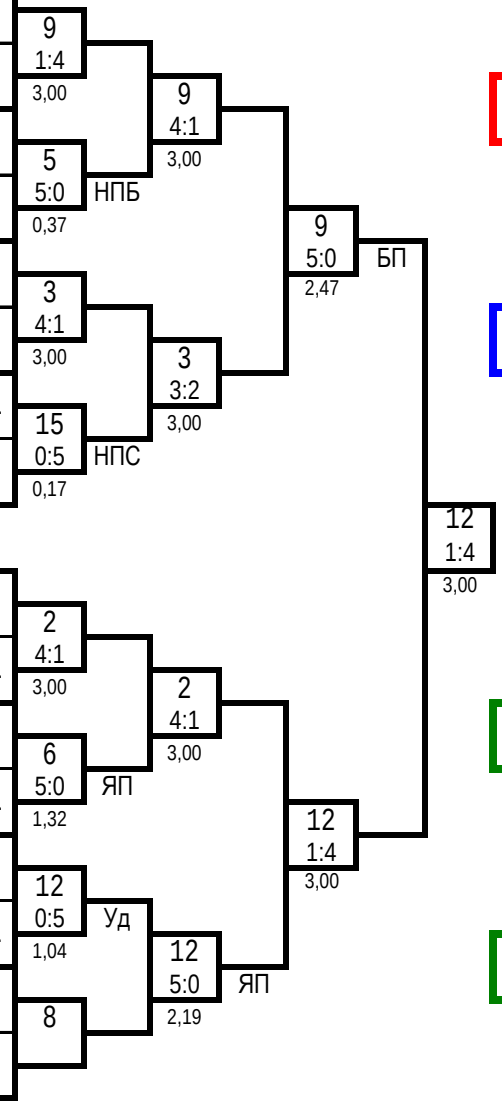

1 место
БОЧКАРЕВ Никита
Челябинская обл.

2 место
БОНДАРЕНКО Егор
Кировская обл.

3 место
ШАШКОВ Егор
Самарская обл.

3 место
АНТОНОВ Кирилл
Респ. Татарстан

Ут А

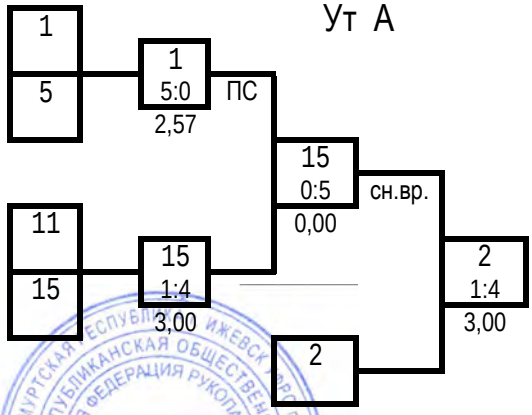

Ут Б

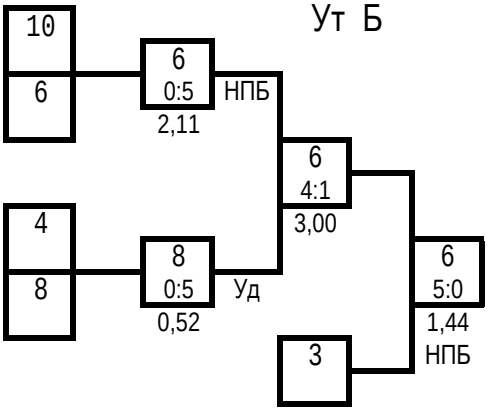

Гл. судья, ВК — ***Г.А. Артеменко*** (г. Нижний Новгород)

Гл. секретарь, ВК — ***А.Ю. Плаутина*** (г. Орел)

Всероссийские соревнования среди юношей и девушек
12-13, 14-15, 16-17 лет, юниоров и юниорок 18-21 год по рукопашному бою
(СМ № 2100180021022410 в ЕКП Минспорта на 2024 год)

24-27 октября 2024 года г. Ижевск

ПРОТОКОЛ ХОДА СОРЕВНОВАНИЙ

юноши 14-15 лет Вес 73 кг 7 чел.

А

1	КОТЛОВ Андрей	1юн.р. 28.09.2009	ПФО Самарская обл.
5	ВИНОГРАДОВ Никита	1юн.р. 29.10.2008	ПФО Пермский кр.
3	ЯРОСЛАВЦЕВ Семен	1юн.р. 15.02.2009	ПФО Самарская обл.
7	МИХАЙЛОВ Дмитрий	1юн.р. 09.01.2010	ПФО Удмуртская Респ.

Б

2	ЗАХАРОВ Александр	3р. 03.01.2009	ПФО Самарская обл.
6	КУЗНЕЦОВ Дмитрий	1юн.р. 25.06.2010	ПФО Удмуртская Респ.
4	ПАНТЮХИН Валерий	1юн.р. 11.03.2009	ПФО Кировская обл.
8			

1 — 5:0 — 2,28
3 — 4:1 — 3,00
ЯП
3 — 1:4 — 3,00
2 — 4:1 — 3,00
4 — 0:5 — 2,59
НПБ
3 — 5:0 — 1,39
ЯП

1 место
ЯРОСЛАВЦЕВ Семен
Самарская обл.

2 место
ПАНТЮХИН Валерий
Кировская обл.

Ут А

5
7 — 1:4 — 3,00
7
7 — 5:0 — 2,35
НПБ
2

Ут Б

6
6
1 — 0:5 — 0,30
ЯП
1

3 место
МИХАЙЛОВ Дмитрий
Удмуртская Респ.

3 место
КОТЛОВ Андрей
Самарская обл.

ПРОТОКОЛ ЛИЧНЫХ РЕЗУЛЬТАТОВ

Место	№ жр	Фамилия Имя Отчество	ФО	Субьект РФ	Разряд (звание)	Дата рождения	Тренер
1	3	ЯРОСЛАВЦЕВ Семен Дмитриевич	ПФО	Самарская обл.	1юн.р.	15.02.2009	Цибарт ВВ Цибарт АВ
2	4	ПАНТЮХИН Валерий Ильич	ПФО	Кировская обл.	1юн.р.	11.03.2009	Губин ВВ
3	7	МИХАЙЛОВ Дмитрий Александрович	ПФО	Удмуртская Респ.	1юн.р.	09.01.2010	Шевчук ИЮ
3	1	КОТЛОВ Андрей Сергеевич	ПФО	Самарская обл.	1юн.р.	28.09.2009	Старостин АА Назаров АЮ
5	2	ЗАХАРОВ Александр Евгеньевич	ПФО	Самарская обл.	3р.	03.01.2009	Лопухов АЕ
5	6	КУЗНЕЦОВ Дмитрий Владимирович	ПФО	Удмуртская Респ.	1юн.р.	25.06.2010	Беляев АА
7	5	ВИНОГРАДОВ Никита Андреевич	ПФО	Пермский кр.	1юн.р.	29.10.2008	Мустаева ВВ

Гл. судья, ВК ***Г.А. Артеменко*** (г. Нижний Новгород)

Гл. секретарь, ВК ***А.Ю. Плаутина*** (г. Орел)

Всероссийские соревнования среди юношей и девушек
12-13, 14-15, 16-17 лет, юниоров и юниорок 18-21 год по рукопашному бою
(СМ № 2100180021022410 в ЕКП Минспорта на 2024 год)

24-27 октября 2024 года **г. Ижевск**

ПРОТОКОЛ ХОДА СОРЕВНОВАНИЙ

вес 73+ **кг** **юноши 14-15 лет**

№ жр.	№ табл	Фамилия, Имя	ФО	Субъект РФ	Разряд	1	2	3	Сумма баллов	Место
1	237	ЩЕПЕЛИН Артём	ПФО	Пермский кр.	1юн.р.		4 4 3,00 2	5 10 2,46 0 ЯП	9 14	1
2	337	АГАФОНОВ Роман	ПФО	Удмуртская Респ.	1юн.р.	1 2 3,00 4		1 6 3,00 9	2 8	3
3	481	ЖАМАНКУЛОВ Темерлан	ПФО	Оренбургская обл.	1юн.р.	0 0 2,46 10 ЯП	4 9 3,00 6		4 9	2

ПРОТОКОЛ ЛИЧНЫХ РЕЗУЛЬТАТОВ

№ жр.	Фамилия, Имя	Дата рождения	Разряд	ФО	Субъект РФ	Тренер	Место
1	ЩЕПЕЛИН Артём Павлович	02.11.2010	1юн.р.	ПФО	Пермский кр.	Страхов МС Страхов ВС	1
3	ЖАМАНКУЛОВ Темерлан Нурланович	16.06.2009	1юн.р.	ПФО	Оренбургская обл.	Сералин СА	2
2	АГАФОНОВ Роман Сергеевич	04.02.2010	1юн.р.	ПФО	Удмуртская Респ.	Баженов ПБ	3

Главный судья, ВК Г.А. Артеменко (г. Нижний Новгород)

Главный секретарь, ВК А.Ю. Плаутина (г. Орел)

УДМУРТСКАЯ РЕСПУБЛИКАНСКАЯ ОБЩЕСТВЕННАЯ ОРГАНИЗАЦИЯ ФЕДЕРАЦИЯ РУКОПАШНОГО БОЯ УФРБ ОГРН 1071800001393 ИНН 1835081523 г. Ижевск УФРС по УР

Всероссийские соревнования среди юношей и девушек
12-13, 14-15, 16-17 лет, юниоров и юниорок 18-21 год по рукопашному бою
(СМ № 2100180021022410 в ЕКП Минспорта на 2024 год)

24-27 октября 2024 года — г. Ижевск

ПРОТОКОЛ ХОДА СОРЕВНОВАНИЙ

девушки 14-15 лет — Вес 44 кг — 6 чел.

А

1	ЮДАЕВА Варвара	1юн.р. 22.06.2010	ПФО Самарская обл.
5	ДОЛЖЕНКОВА Полина	1р. 07.12.2009	ПФО Пермский кр.
3	КОЛОМИЕЦ Кристина	3р. 20.09.2010	ПФО Удмуртская Респ.
7			

Б

2	СЕДОВА Кира	1юн.р. 03.03.2010	ПФО Пермский кр.
6	ЗАРИПОВА Луиза	1юн.р. 01.07.2010	ПФО Респ. Татарстан
4	ТЮЛЬКОВА Кира	1юн.р. 27.08.2010	ПФО Пермский кр.
8			

5 0:5 0,12 — НПБ — 3
5 5:0 1,19 — ЯП — 3
4 2:3 3,00
6 1:4 4,00
4 0:5 0,43 — Уд — 4

1 место
ТЮЛЬКОВА Кира
Пермский кр.

2 место
ДОЛЖЕНКОВА Полина
Пермский кр.

Ут А

1 — 1 — 6 1:4 3,00 — 6

Ут Б

2 — 2 — 3 0:5 1,02 БП — 3

3 место
ЗАРИПОВА Луиза
Респ. Татарстан

3 место
КОЛОМИЕЦ Кристина
Удмуртская Респ.

ПРОТОКОЛ ЛИЧНЫХ РЕЗУЛЬТАТОВ

Место	№ жр	Фамилия Имя Отчество	ФО	Субьект РФ	Разряд (звание)	Дата рождения	Тренер
1	4	ТЮЛЬКОВА Кира Анатольевна	ПФО	Пермский кр.	1юн.р.	27.08.2010	Еманов МО
2	5	ДОЛЖЕНКОВА Полина Данииловна	ПФО	Пермский кр.	1р.	07.12.2009	Бобрышева ЕВ
3	6	ЗАРИПОВА Луиза Айратовна	ПФО	Респ. Татарстан	1юн.р.	01.07.2010	Майоров РА
3	3	КОЛОМИЕЦ Кристина Павловна	ПФО	Удмуртская Респ.	3р.	20.09.2010	Плотников РА
5	1	ЮДАЕВА Варвара Вячеславовна	ПФО	Самарская обл.	1юн.р.	22.06.2010	Лопухов АЕ
5	2	СЕДОВА Кира Антоновна	ПФО	Пермский кр.	1юн.р.	03.03.2010	Комиссарова ИН Журавлев ВФ

Гл. судья, ВК — ***Г.А. Артеменко*** (г. Нижний Новгород)

Гл. секретарь, ВК — ***А.Ю. Плаутина*** (г. Орел)

Всероссийские соревнования среди юношей и девушек
12-13, 14-15, 16-17 лет, юниоров и юниорок 18-21 год по рукопашному бою
(СМ № 2100180021022410 в ЕКП Минспорта на 2024 год)

24-27 октября 2024 года г. Ижевск

ПРОТОКОЛ ХОДА СОРЕВНОВАНИЙ

девушки 14-15 лет Вес 48 кг 4 чел.

А

1	ФОМИЧЕВА Евгения	2р. 06.03.2009	ПФО Самарская обл.
5			
3	ШИШЛИНА Кристина	1юн.р. 02.06.2009	ПФО Удмуртская Респ.
7			

Б

2	СУХИХ Ярослава	2р. 20.09.2010	УФО Свердловская обл.
6			
4	ШИБАКИНА Александра	1р. 03.11.2009	ПФО Нижегородская обл.
8			

1 — 1; 3 — 1: 5:0 (2,16) ЯП

2 — 2; 4 — 4: 1:4 (3,00)

1 — 4: 0:5 (2,40) ЯП

Ут А

2 — 2

Ут Б

3 — 3

1 место

ШИБАКИНА Александра
Нижегородская обл.

2 место

ФОМИЧЕВА Евгения
Самарская обл.

3 место

СУХИХ Ярослава
Свердловская обл.

3 место

ШИШЛИНА Кристина
Удмуртская Респ.

ПРОТОКОЛ ЛИЧНЫХ РЕЗУЛЬТАТОВ

Место	№ жр	Фамилия Имя Отчество	ФО	Субьект РФ	Разряд (звание)	Дата рождения	Тренер
1	4	ШИБАКИНА Александра Константиновна	ПФО	Нижегородская обл.	1р.	03.11.2009	Щукин АА
2	1	ФОМИЧЕВА Евгения Григорьевна	ПФО	Самарская обл.	2р.	06.03.2009	Цибарт ВВ Цибарт АВ
3	2	СУХИХ Ярослава Валерьевна	УФО	Свердловская обл.	2р.	20.09.2010	Ямов ИВ
3	3	ШИШЛИНА Кристина Андреевна	ПФО	Удмуртская Респ.	1юн.р.	02.06.2009	Баженов ПБ

Гл. судья, ВК ***Г.А. Артеменко*** (г. Нижний Новгород)

Гл. секретарь, ВК ***А.Ю. Плаутина*** (г. Орел)

Всероссийские соревнования среди юношей и девушек
12-13, 14-15, 16-17 лет, юниоров и юниорок 18-21 год по рукопашному бою
(СМ № 2100180021022410 в ЕКП Минспорта на 2024 год)

24-27 октября 2024 года г. Ижевск

ПРОТОКОЛ ХОДА СОРЕВНОВАНИЙ

девушки 14-15 лет Вес 58 кг 2 чел.

А

1	МАЙСУРАДЗЕ Ангелина	1юн.р. 16.05.2010	ПФО Респ. Татарстан
5			
3			
7			

Б

2	ПРИДВОРОВА Юлия	1р. 09.03.2009	УФО Челябинская обл.
6			
4			
8			

1 — 1 — 2 (1:4, 3,00)

2 — 2

1 место

ПРИДВОРОВА Юлия
Челябинская обл.

2 место

МАЙСУРАДЗЕ Ангелина
Респ. Татарстан

ПРОТОКОЛ ЛИЧНЫХ РЕЗУЛЬТАТОВ

Место	№ жр	Фамилия Имя Отчество	ФО	Субъект РФ	Разряд (звание)	Дата рождения	Тренер
1	2	ПРИДВОРОВА Юлия Максимовна	УФО	Челябинская обл.	1р.	09.03.2009	Свиридов АС
2	1	МАЙСУРАДЗЕ Ангелина Михайловна	ПФО	Респ. Татарстан	1юн.р.	16.05.2010	Белоусова ВЕ

Гл. судья, ВК ***Г.А. Артеменко*** (г. Нижний Новгород)

Гл. секретарь, ВК ***А.Ю. Плаутина*** (г. Орел)

Всероссийские соревнования среди юношей и девушек
12-13, 14-15, 16-17 лет, юниоров и юниорок 18-21 год по рукопашному бою
(СМ № 2100180021022410 в ЕКП Минспорта на 2024 год)

24-27 октября 2024 года — г. Ижевск

ПРОТОКОЛ ХОДА СОРЕВНОВАНИЙ

девушки 14-15 лет — Вес 58+ кг — 8 чел.

А

1	ШУМИХИНА Полина	1юн.р. 30.09.2009	ПФО Кировская обл.
5	РЕУТОВА Ульяна	1юн.р. 12.09.2009	ПФО Пермский кр.
3	ЕЖОВА София	2р. 12.03.2010	ПФО Самарская обл.
7	КАВИЕВА Альбина	1юн.р. 04.08.2010	ПФО Удмуртская Респ.

Б

2	КИРИЛЕНКО Дарья	1юн.р. 14.09.2009	ПФО Самарская обл.
6	ШАРНИНА Дарья	1юн.р. 08.07.2009	ПФО Кировская обл.
4	СОКОЛОВА Екатерина	2р. 24.08.2009	УФО Свердловская обл.
8	НОСОВА Мария	1юн.р. 03.03.2009	ПФО Пермский кр.

1 — 5:0 — 0,57 (Уд)
3 — 5:0 — 1,03 (БП)
6 — 0:5 — 1,22 (ЯП)
4 — 5:0 — 1,02 (НПБ)
3 — 1:4 — 3,00
4 — 1:4 — 3,00
4 — 0:5 — 1,47 (НПБ)

1 место
СОКОЛОВА Екатерина
Свердловская обл.

2 место
ЕЖОВА София
Самарская обл.

Ут А

5 — 7 — 2:3 — 3,00
7 — 6 — 0:5 — 0,46 (БП)
6

Ут Б

2 — 8 — 2 — 5:0 — 0,00 (сн.вр.)
1 — 0:5 — 0,21 (НПБ)
1

3 место
ШАРНИНА Дарья
Кировская обл.

3 место
ШУМИХИНА Полина
Кировская обл.

ПРОТОКОЛ ЛИЧНЫХ РЕЗУЛЬТАТОВ

Место	№ жр	Фамилия Имя Отчество	ФО	Субьект РФ	Разряд (звание)	Дата рождения	Тренер
1	4	СОКОЛОВА Екатерина Васильевна	УФО	Свердловская обл.	2р.	24.08.2009	Хлюпин ОС
2	3	ЕЖОВА София Дмитриевна	ПФО	Самарская обл.	2р.	12.03.2010	Старостин АА Назаров АЮ
3	6	ШАРНИНА Дарья Сергеевна	ПФО	Кировская обл.	1юн.р.	08.07.2009	Докшин СН
3	1	ШУМИХИНА Полина Игоревна	ПФО	Кировская обл.	1юн.р.	30.09.2009	Кобелев ЕС
5	7	КАВИЕВА Альбина Ильфатовна	ПФО	Удмуртская Респ.	1юн.р.	04.08.2010	Викулов БВ
5	2	КИРИЛЕНКО Дарья Александровна	ПФО	Самарская обл.	1юн.р.	14.09.2009	Лопухов АЕ
7-8	5	РЕУТОВА Ульяна Алексеевна	ПФО	Пермский кр.	1юн.р.	12.09.2009	Мачулин СА
7-8	8	НОСОВА Мария Федоровна	ПФО	Пермский кр.	1юн.р.	03.03.2009	Загорский ВВ

Гл. судья, ВК — ***Г.А. Артеменко*** (г. Нижний Новгород)

Гл. секретарь, ВК — ***А.Ю. Плаутина*** (г. Орел)

Всероссийские соревнования среди юношей и девушек
12-13, 14-15, 16-17 лет, юниоров и юниорок 18-21 год по рукопашному бою
(СМ № 2100180021022410 в ЕКП Минспорта на 2024 год)

24-27 октября 2024 года г. Ижевск

ПРОТОКОЛ ХОДА СОРЕВНОВАНИЙ

юноши 16-17 лет Вес 48 кг 2 чел.

А

1	ОВЧИННИКОВ Константин	2р. 29.04.2008	ПФО Пермский кр.
5			
3			
7			

Б

2	ФРОЛОВ Денис	2р. 14.12.2008	СФО Новосибирская обл.
6			
4			
8			

1 — 1 — 2 1:4 3,00 — 2 — 2

1 место

ФРОЛОВ Денис

Новосибирская обл.

2 место

ОВЧИННИКОВ Константин

Пермский кр.

ПРОТОКОЛ ЛИЧНЫХ РЕЗУЛЬТАТОВ

Место	№ жр	Фамилия Имя Отчество	ФО	Субъект РФ	Разряд (звание)	Дата рождения	Тренер
1	2	ФРОЛОВ Денис Дмитриевич	СФО	Новосибирская обл.	2р.	14.12.2008	Дроздов МС
2	1	ОВЧИННИКОВ Константин Павлович	ПФО	Пермский кр.	2р.	29.04.2008	Еманов МО

Гл. судья, ВК ***Г.А. Артеменко*** (г. Нижний Новгород)

Гл. секретарь, ВК ***А.Ю. Плаутина*** (г. Орел)

Всероссийские соревнования среди юношей и девушек
12-13, 14-15, 16-17 лет, юниоров и юниорок 18-21 год по рукопашному бою
(СМ № 2100180021022410 в ЕКП Минспорта на 2024 год)

24-27 октября 2024 года г. Ижевск

ПРОТОКОЛ ХОДА СОРЕВНОВАНИЙ

юноши 16-17 лет Вес 52 кг 4 чел.

А

1	ПАКРЕЕВ Богдан	1р. 19.07.2008	ПФО Самарская обл.
5			
3	ТАШМАТОВ Арсений	2р. 18.02.2008	ПФО Пермский кр.
7			

Б

2	БОБРЫШЕВ Никита	1р. 03.07.2007	ПФО Пермский кр.
6			
4	ГРИГОРЬЕВ Ярослав	2р. 01.09.2008	ПФО Удмуртская Респ.
8			

1 — 1 — 5:0 — 1,04 — Уд
2 — 2 — 5:0 — 0,48 — НПС
1 — 4:1 — 3,00

1 место
ПАКРЕЕВ Богдан
Самарская обл.

2 место
БОБРЫШЕВ Никита
Пермский кр.

Ут А

4
4

Ут Б

3
3

3 место
ГРИГОРЬЕВ Ярослав
Удмуртская Респ.

3 место
ТАШМАТОВ Арсений
Пермский кр.

ПРОТОКОЛ ЛИЧНЫХ РЕЗУЛЬТАТОВ

Место	№ жр	Фамилия Имя Отчество	ФО	Субьект РФ	Разряд (звание)	Дата рождения	Тренер
1	1	ПАКРЕЕВ Богдан Рустамович	ПФО	Самарская обл.	1р.	19.07.2008	Старостин АА Назаров АЮ
2	2	БОБРЫШЕВ Никита Максимович	ПФО	Пермский кр.	1р.	03.07.2007	Бобрышев МВ
3	4	ГРИГОРЬЕВ Ярослав Михайлович	ПФО	Удмуртская Респ.	2р.	01.09.2008	Баженов ПБ
3	3	ТАШМАТОВ Арсений Миталикович	ПФО	Пермский кр.	2р.	18.02.2008	Мустаева ВВ

Гл. судья, ВК ***Г.А. Артеменко*** (г. Нижний Новгород)

Гл. секретарь, ВК ***А.Ю. Плаутина*** (г. Орел)

Всероссийские соревнования среди юношей и девушек
12-13, 14-15, 16-17 лет, юниоров и юниорок 18-21 год по рукопашному бою
(СМ № 2100180021022410 в ЕКП Минспорта на 2024 год)

24-27 октября 2024 года г. Ижевск

ПРОТОКОЛ ЛИЧНЫХ РЕЗУЛЬТАТОВ

юноши 16-17 лет Вес 57 кг 16 чел.

Место	№ жр	Фамилия Имя	ФО	Субъект РФ	Разряд (звание)	Дата рождения	Тренер
1	5	МАМИЧЕВ Лев Александрович	СФО	Новосибирская обл.	1р.	20.07.2008	Дроздов МС
2	8	БОЧКАРЕВ Илья Александрович	УФО	Челябинская обл.	КМС	07.07.2007	Женспаев АМ
3	2	КАДИРОВ Кабир Шамсиддинович	ПФО	Пермский кр.	1р.	24.06.2008	Мачулин СА
3	7	БИРЖАНОВ Данияр Булатович	ПФО	Оренбургская обл.	2р.	18.02.2008	Желонкин ДС
5	3	МУХАМАТДИНОВ Камиль Ринатович	ПФО	Удмуртская Респ.	1р.	28.04.2008	Плотников РА
5	4	ТУРОВ Даниил Сергеевич	ПФО	Удмуртская Респ.	2р.	01.05.2008	Сафиулин ВР
7-8	1	ВАГАНОВ Тарас Олегович	ПФО	Пермский кр.	1р.	21.01.2008	Мачулин СА
7-8	6	СИРАЗИЕВ Булат Азатович	ПФО	Респ. Татарстан	2р.	16.08.2008	Сандомиров АИ Юсупов ИИ
9-12	13	ПЕТРОВ Сергей Николаевич	ЦФО	Тульская обл.	2р.	10.08.2008	Гарбуз АГ
9-12	15	ПИЛОЯН Руслан Агасиевич	ЮФО	Волгоградская обл.	2р.	05.09.2008	Унанян АЛ
9-12	10	ЯКУШКИН Илья Анатольевич	ПФО	Респ. Мордовия	2р.	05.09.2007	Гурьев ГВ
9-12	16	ИВАНОВ Кирилл Владимирович	ЦФО	Калужская обл.	2р.	13.09.2007	Ахмедов РГ
13-16	9	ЦАУНЕ Захар Владимирович	ПФО	Респ. Татарстан	2р.	02.12.2006	Сандомиров АИ Юсупов ИИ
13-16	11	ГАИРБЕКОВ Ильяс Малачиевич	СКФО	Респ. Дагестан	2р.	02.03.2008	Алиев ЗК
13-16	14	ГАВРИЛИН Александр Романович	ЦФО	Московская обл.	2р.	25.08.2008	Манухин РВ Манухин ВВ
13-16	12	АВДЕЕВ Вадим Михайлович	ЦФО	Рязанская обл.	2р.	18.09.2008	Бутов АИ Птицын ВА

Гл. судья, ВК Г.А. Артеменко
(г. Нижний Новгород)

Гл. секретарь, ВК А.Ю. Плаутина
(г. Орел)

Всероссийские соревнования среди юношей и девушек
12-13, 14-15, 16-17 лет, юниоров и юниорок 18-21 год по рукопашному бою
(СМ № 2100180021022410 в ЕКП Минспорта на 2024 год)

24-27 октября 2024 года — г. Ижевск

ПРОТОКОЛ ХОДА СОРЕВНОВАНИЙ

юноши 16-17 лет — Вес 57 кг — 16 чел.

А

1	ВАГАНОВ Тарас	1р. 21.01.2008	ПФО Пермский кр.
9	ЦАУНЕ Захар	2р. 02.12.2006	ПФО Респ. Татарстан
5	МАМИЧЕВ Лев	1р. 20.07.2008	СФО Новосибирская обл.
13	ПЕТРОВ Сергей	2р. 10.08.2008	ЦФО Тульская обл.
3	МУХАМАТДИНОВ Камиль	1р. 28.04.2008	ПФО Удмуртская Респ.
11	ГАИРБЕКОВ Ильяс	2р. 02.03.2008	СКФО Респ. Дагестан
7	БИРЖАНОВ Данияр	2р. 18.02.2008	ПФО Оренбургская обл.
15	ПИЛОЯН Руслан	2р. 05.09.2008	ЮФО Волгоградская обл.

Б

2	КАДИРОВ Кабир	1р. 24.06.2008	ПФО Пермский кр.
10	ЯКУШКИН Илья	2р. 05.09.2007	ПФО Респ. Мордовия
6	СИРАЗИЕВ Булат	2р. 16.08.2008	ПФО Респ. Татарстан
14	ГАВРИЛИН Александр	2р. 25.08.2008	ЦФО Московская обл.
4	ТУРОВ Даниил	2р. 01.05.2008	ПФО Удмуртская Респ.
12	АВДЕЕВ Вадим	2р. 18.09.2008	ЦФО Рязанская обл.
8	БОЧКАРЕВ Илья	КМС 07.07.2007	УФО Челябинская обл.
16	ИВАНОВ Кирилл	2р. 13.09.2007	ЦФО Калужская обл.

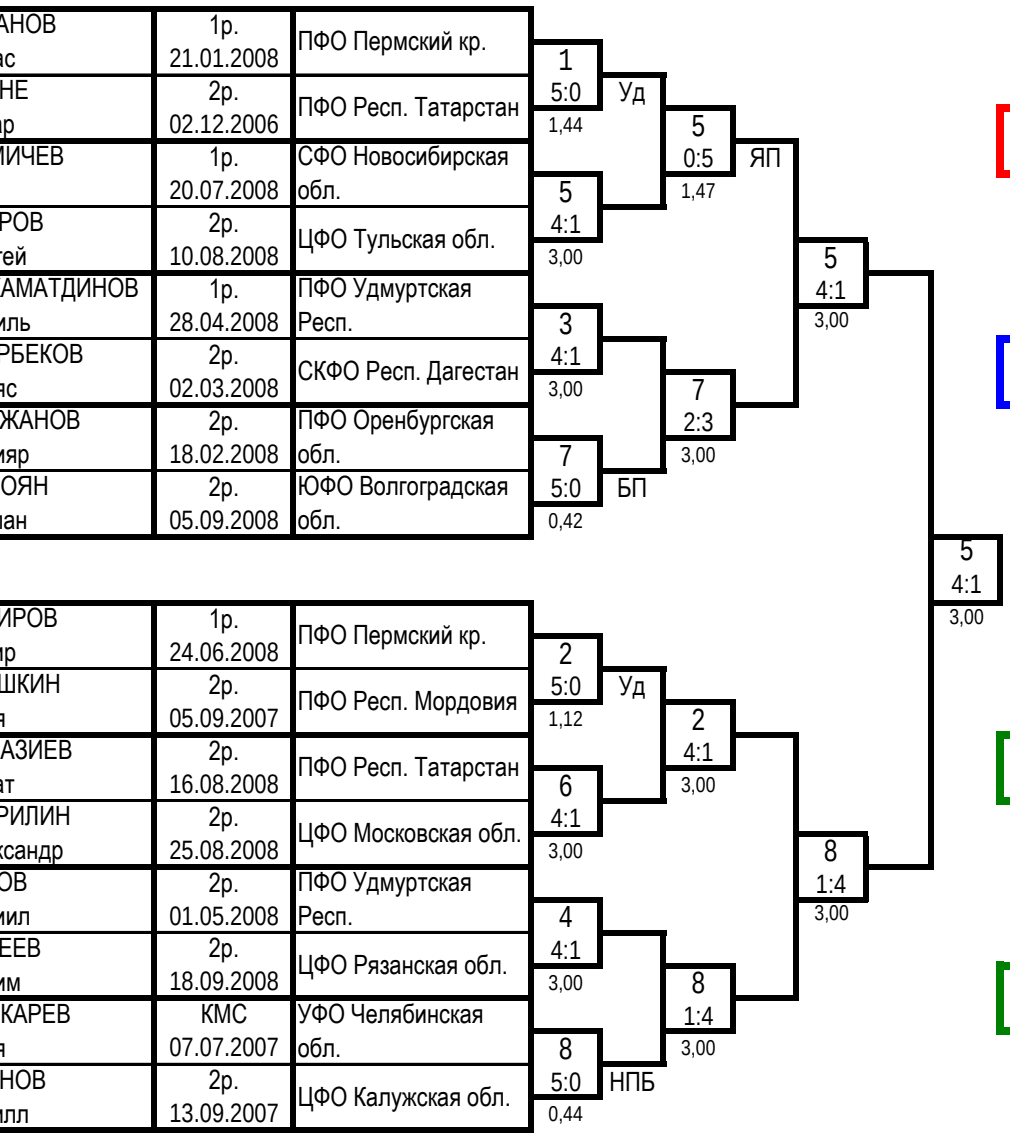

1 место
МАМИЧЕВ Лев
Новосибирская обл.

2 место
БОЧКАРЕВ Илья
Челябинская обл.

3 место
КАДИРОВ Кабир
Пермский кр.

3 место
БИРЖАНОВ Данияр
Оренбургская обл.

Ут А

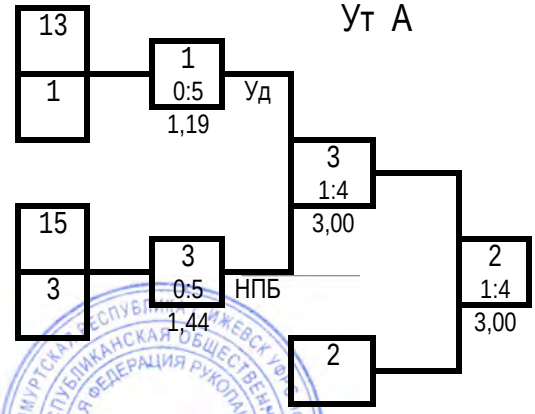

Ут Б

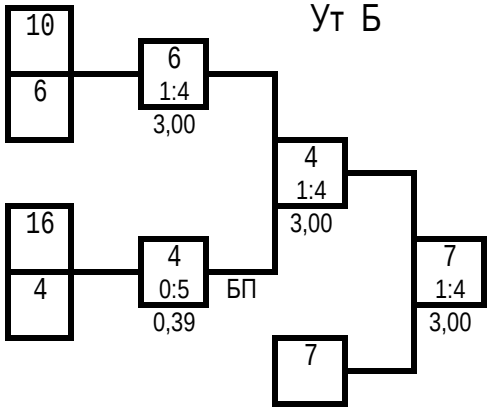

Гл. судья, ВК — ***Г.А. Артеменко*** (г. Нижний Новгород)

Гл. секретарь, ВК — ***А.Ю. Плаутина*** (г. Орел)

Всероссийские соревнования среди юношей и девушек
12-13, 14-15, 16-17 лет, юниоров и юниорок 18-21 год по рукопашному бою
(СМ № 2100180021022410 в ЕКП Минспорта на 2024 год)

24-27 октября 2024 года г. Ижевск

ПРОТОКОЛ ЛИЧНЫХ РЕЗУЛЬТАТОВ

юноши 16-17 лет Вес 62 кг 16 чел.

Место	№ жр	Фамилия Имя	ФО	Субъект РФ	Разряд (звание)	Дата рождения	Тренер
1	5	ФОМИЧЕВ Семён Григорьевич	ПФО	Самарская обл.	1р.	17.08.2007	Цибарт ВВ Цибарт АВ
2	10	ОЩЕПКОВ Никита Александрович	ПФО	Пермский кр.	1р.	28.10.2006	Мачулин СА
3	9	ЧУПРИЯНОВ Иван Васильевич	УФО	Свердловская обл.	2р.	16.06.2008	Ямов ИВ
3	3	АБДУЛБАСИРОВ Семён Асадулович	ПФО	Самарская обл.	2р.	04.07.2008	Цибарт ВВ Цибарт АВ
5	8	АФАНАСЬЕВ Артем Андреевич	УФО	Курганская обл.	2р.	05.05.2008	Рубцов ВК
5	6	СИЛКОВ Кирилл Ильич	СФО	Иркутская обл.	2р.	08.10.2008	Ковалев АМ
7-8	11	МАХАГОВ Хажи Валидович	ПФО	Респ. Татарстан	2р.	06.04.2007	Сандомиров АИ Юсупов ИИ
7-8	4	КЛИМОВ Ростислав Вячеславович	ПФО	Пермский кр.	2р.	26.05.2008	Загорский ВВ
9-12	13	ПАТРИКЕЕВ Тимур Сергеевич	ПФО	Респ. Мордовия	2р.	10.09.2008	Гурьев ГВ
9-12	7	СОРОКОПУДОВ Родион Александрович	ПФО	Пермский кр.	1р.	03.09.2007	Мачулин СА
9-12	2	КОЛПАКОВ Кирилл Алексеевич	ПФО	Самарская обл.	2р.	24.04.2007	Лопухов АЕ
9-12	16	БУГАЕВ Павел Олегович	ЮФО	Ростовская обл.	2р.	19.04.2008	Головчанский ДЕ
13-16	1	НИКИТИН Иван Анатольевич	ПФО	Пермский кр.	2р.	07.12.2006	Загорский ВВ
13-16	15	ПОПОВ Филипп Иванович	ЦФО	Рязанская обл.	2р.	04.02.2008	Бутов АИ Птицын ВА
13-16	14	ГОЛОВАСТОВ Антон Сергеевич	ЦФО	Рязанская обл.	2р.	06.03.2008	Бутов АИ Птицын ВА
13-16	12	ВИНОКУРОВ Кирилл Александрович	УФО	ХМАО-Югра	2р.	26.04.2008	Чикнайкин ЕА Васильев ЕИ

Гл. судья, ВК Г.А. Артеменко
(г. Нижний Новгород)

Гл. секретарь, ВК А.Ю. Плаутина
(г. Орел)

Всероссийские соревнования среди юношей и девушек
12-13, 14-15, 16-17 лет, юниоров и юниорок 18-21 год по рукопашному бою
(СМ № 2100180021022410 в ЕКП Минспорта на 2024 год)

24-27 октября 2024 года — г. Ижевск

ПРОТОКОЛ ХОДА СОРЕВНОВАНИЙ

юноши 16-17 лет — Вес 62 кг — 16 чел.

А

1	НИКИТИН Иван	2р. 07.12.2006	ПФО Пермский кр.
9	ЧУПРИЯНОВ Иван	2р. 16.06.2008	УФО Свердловская обл.
5	ФОМИЧЕВ Семён	1р. 17.08.2007	ПФО Самарская обл.
13	ПАТРИКЕЕВ Тимур	2р. 10.09.2008	ПФО Респ. Мордовия
3	АБДУЛБАСИРОВ Семён	2р. 04.07.2008	ПФО Самарская обл.
11	МАХАГОВ Хажи	2р. 06.04.2007	ПФО Респ. Татарстан
7	СОРОКОПУДОВ Родион	1р. 03.09.2007	ПФО Пермский кр.
15	ПОПОВ Филипп	2р. 04.02.2008	ЦФО Рязанская обл.

Б

2	КОЛПАКОВ Кирилл	2р. 24.04.2007	ПФО Самарская обл.
10	ОЩЕПКОВ Никита	1р. 28.10.2006	ПФО Пермский кр.
6	СИЛКОВ Кирилл	2р. 08.10.2008	СФО Иркутская обл.
14	ГОЛОВАСТОВ Антон	2р. 06.03.2008	ЦФО Рязанская обл.
4	КЛИМОВ Ростислав	2р. 26.05.2008	ПФО Пермский кр.
12	ВИНОКУРОВ Кирилл	2р. 26.04.2008	УФО ХМАО-Югра
8	АФАНАСЬЕВ Артем	2р. 05.05.2008	УФО Курганская обл.
16	БУГАЕВ Павел	2р. 19.04.2008	ЮФО Ростовская обл.

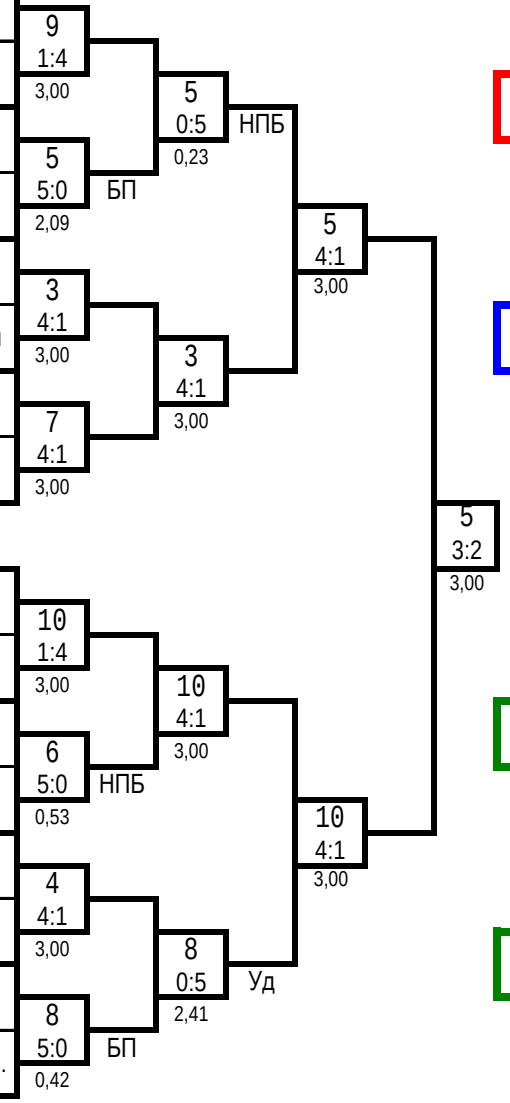

1 место
ФОМИЧЕВ Семён
Самарская обл.

2 место
ОЩЕПКОВ Никита
Пермский кр.

3 место
ЧУПРИЯНОВ Иван
Свердловская обл.

3 место
АБДУЛБАСИРОВ Семён
Самарская обл.

Ут А

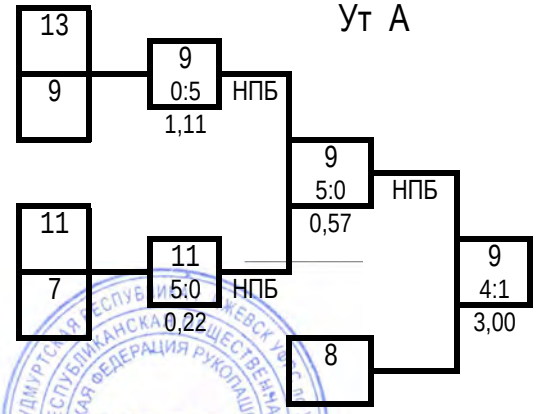

Ут Б

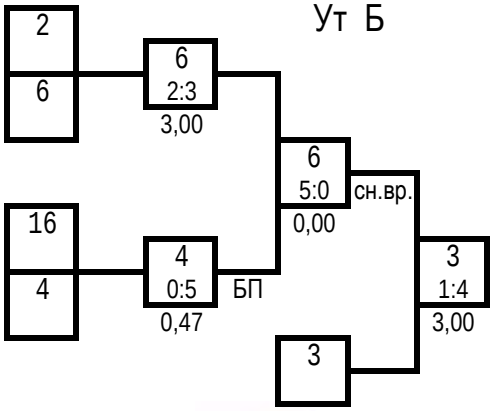

Гл. судья, ВК — ***Г.А. Артеменко*** (г. Нижний Новгород)

Гл. секретарь, ВК — ***А.Ю. Плаутина*** (г. Орел)

Всероссийские соревнования среди юношей и девушек
12-13, 14-15, 16-17 лет, юниоров и юниорок 18-21 год по рукопашному бою
(СМ № 2100180021022410 в ЕКП Минспорта на 2024 год)

24-27 октября 2024 года г. Ижевск

ПРОТОКОЛ ЛИЧНЫХ РЕЗУЛЬТАТОВ

юноши 16-17 лет Вес 67 кг 16 чел.

Место	№ жр	Фамилия Имя	ФО	Субъект РФ	Разряд (звание)	Дата рождения	Тренер
1	12	АБДИНОВ Данат Бердыбаевич	ПФО	Оренбургская обл.	1р.	21.05.2008	Желонкин СС
2	15	БАСКАКОВ Константин Алексеевич	ПФО	Нижегородская обл.	КМС	06.06.2007	Тавров АВ Кукушкин НВ
3	14	НИКОЛАЕВ Егор Сергеевич	ПФО	Оренбургская обл.	КМС	01.11.2007	Сералин СА Желонкин ДС
3	10	БЕЛОМЫТЦЕВ Алексей Александрович	СФО	Иркутская обл.	1р.	22.01.2007	Сикора АВ
5	1	ГАНЧУРИН Вячеслав Сергеевич	ПФО	Самарская обл.	2р.	26.09.2008	Цибарт ВВ Цибарт АВ
5	13	БУТОРИН Артем Игоревич	ПФО	Оренбургская обл.	1р.	17.01.2008	Сералин СА
7-8	7	ДЕМЕНЕВ Роман Сергеевич	ПФО	Пермский кр.	2р.	23.09.2008	Страхов МС Страхов ВС
7-8	4	ФАЗЛЫЕВ Алмаз Рустемович	ПФО	Респ. Татарстан	2р.	07.10.2007	Сандомиров АИ Юсупов ИИ
9-12	5	БУЯКОВ Ярослав Викторович	СФО	Иркутская обл.	2р.	14.08.2008	Ершов АВ
9-12	11	ВИЛКОВ Александр Дмитриевич	УФО	ХМАО-Югра	1р.	21.08.2008	Чикнайкин ЕА Васильев ЕИ
9-12	6	ПЕТРОВ Кирилл Александрович	ПФО	Удмуртская Респ.	1р.	09.01.2007	Плотников РА
9-12	8	ПАСЫНКОВ Иван Сергеевич	УФО	Курганская обл.	1р.	28.04.2007	Рубцов ВК
13-16	9	КОРШУНОВ Лев Алексеевич	ПФО	Удмуртская Респ.	КМС	24.04.2007	Плотников РА
13-16	3	ПЕТРОВ Алексей Валерьевич	ПФО	Удмуртская Респ.	1р.	24.11.2007	Чибирев СВ
13-16	2	СИЗОВ Кирилл Юрьевич	ПФО	Самарская обл.	2р.	16.12.2007	Кондрашин МВ
13-16	16	НИКИФОРОВ Вячеслав Витальевич	ЮФО	Волгоградская обл.	1р.	16.03.2007	Матушкин СГ

Гл. судья, ВК Г.А. Артеменко
(г. Нижний Новгород)

Гл. секретарь, ВК А.Ю. Плаутина
(г. Орел)

Всероссийские соревнования среди юношей и девушек
12-13, 14-15, 16-17 лет, юниоров и юниорок 18-21 год по рукопашному бою
(СМ № 2100180021022410 в ЕКП Минспорта на 2024 год)

24-27 октября 2024 года — г. Ижевск

ПРОТОКОЛ ХОДА СОРЕВНОВАНИЙ

юноши 16-17 лет — Вес 67 кг — 16 чел.

А

1	ГАНЧУРИН Вячеслав	2р. 26.09.2008	ПФО Самарская обл.
9	КОРШУНОВ Лев	КМС 24.04.2007	ПФО Удмуртская Респ.
5	БУЯКОВ Ярослав	2р. 14.08.2008	СФО Иркутская обл.
13	БУТОРИН Артем	1р. 17.01.2008	ПФО Оренбургская обл.
3	ПЕТРОВ Алексей	1р. 24.11.2007	ПФО Удмуртская Респ.
11	ВИЛКОВ Александр	1р. 21.08.2008	УФО ХМАО-Югра
7	ДЕМЕНЕВ Роман	2р. 23.09.2008	ПФО Пермский кр.
15	БАСКАКОВ Константин	КМС 06.06.2007	ПФО Нижегородская обл.

Б

2	СИЗОВ Кирилл	2р. 16.12.2007	ПФО Самарская обл.
10	БЕЛОМЫТЦЕВ Алексей	1р. 22.01.2007	СФО Иркутская обл.
6	ПЕТРОВ Кирилл	1р. 09.01.2007	ПФО Удмуртская Респ.
14	НИКОЛАЕВ Егор	КМС 01.11.2007	ПФО Оренбургская обл.
4	ФАЗЛЫЕВ Алмаз	2р. 07.10.2007	ПФО Респ. Татарстан
12	АБДИНОВ Данат	1р. 21.05.2008	ПФО Оренбургская обл.
8	ПАСЫНКОВ Иван	1р. 28.04.2007	УФО Курганская обл.
16	НИКИФОРОВ Вячеслав	1р. 16.03.2007	ЮФО Волгоградская обл.

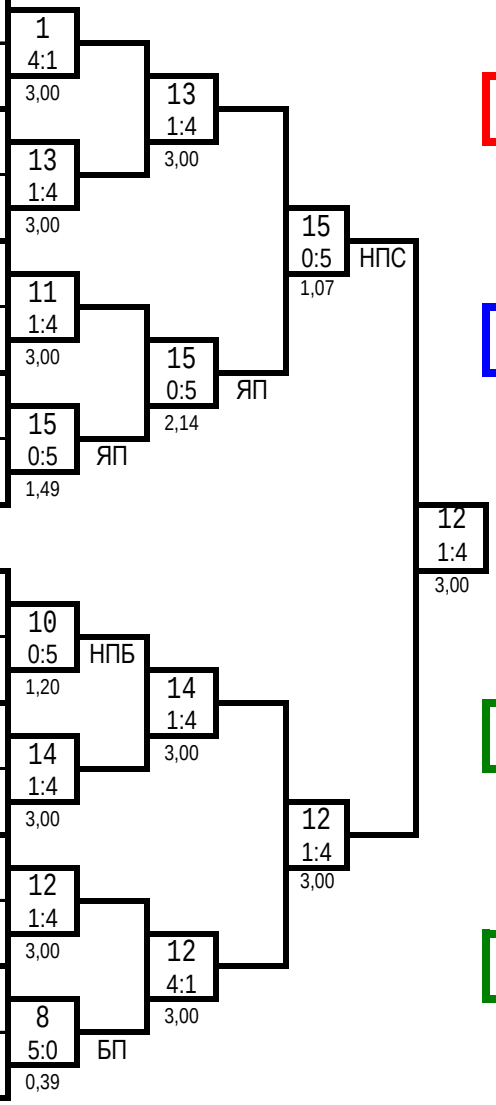

1 место
АБДИНОВ Данат
Оренбургская обл.

2 место
БАСКАКОВ Константин
Нижегородская обл.

3 место
НИКОЛАЕВ Егор
Оренбургская обл.

3 место
БЕЛОМЫТЦЕВ Алексей
Иркутская обл.

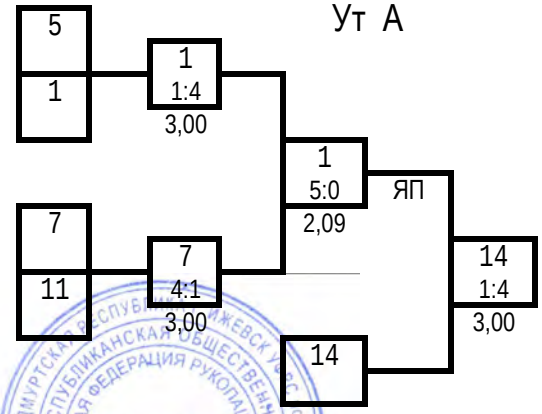

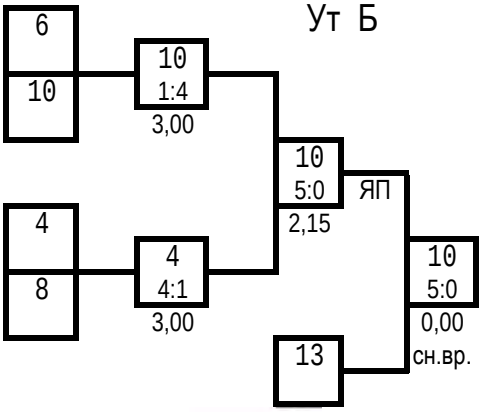

Гл. судья, ВК — ***Г.А. Артеменко*** (г. Нижний Новгород)

Гл. секретарь, ВК — ***А.Ю. Плаутина*** (г. Орел)

Всероссийские соревнования среди юношей и девушек
12-13, 14-15, 16-17 лет, юниоров и юниорок 18-21 год по рукопашному бою
(СМ № 2100180021022410 в ЕКП Минспорта на 2024 год)

24-27 октября 2024 года г. Ижевск

ПРОТОКОЛ ЛИЧНЫХ РЕЗУЛЬТАТОВ

юноши 16-17 лет Вес 73 кг 16 чел.

Место	№ жр	Фамилия Имя	ФО	Субъект РФ	Разряд (звание)	Дата рождения	Тренер
1	9	КОРОТКИХ Михаил Александрович	УФО	Челябинская обл.	1р.	10.02.2007	Свиридов АС
2	6	ВОЛКОВ Никита Сергеевич	ПФО	Самарская обл.	1р.	26.05.2008	Цибарт ВВ Цибарт АВ
3	11	РУЗАВИН Николай Александрович	ПФО	Оренбургская обл.	1р.	28.01.2008	Желонкин СС
3	10	ШИЛОВ Вадим Дмитриевич	УФО	ХМАО-Югра	2р.	29.05.2007	Чикнайкин ЕА Васильев ЕИ
5	12	СЕРЯКОВ Егор Александрович	ПФО	Нижегородская обл.	2р.	06.03.2008	Мешков МА Иванов НВ
5	7	ДРОЗДОВ Глеб Михайлович	СФО	Новосибирская обл.	КМС	13.06.2007	Дроздов МС
7-8	13	НАУМОВ Илья Дмитриевич	ПФО	Нижегородская обл.	2р.	28.07.2007	Мешков МА
7-8	4	КАЛАЧЕВ Захар Александрович	ПФО	Пермский кр.	2р.	10.11.2006	Шилов АС
9-12	1	ОЩЕПКОВ Сергей Евгеньевич	ПФО	Кировская обл.	2р.	24.01.2008	Конющук СВ
9-12	15	ЖИЛЬЦОВ Владислав Михайлович	ЦФО	Рязанская обл.	1р.	02.04.2007	Галицкий АВ Фалеев ДА
9-12	14	ВОЛКОВ Артем Александрович	ЦФО	Тульская обл.	2р.	13.04.2007	Гарбуз АГ
9-12	8	ИБРАГИМОВ Ахмад Магомед-Беширович	ПФО	Респ. Татарстан	1р.	14.11.2006	Сандомиров АИ Юсупов ИИ
13-16	5	ХРЕБТОВ Тимир Артурович	ПФО	Пермский кр.	1р.	30.01.2008	Мальцев ГС
13-16	3	ГУСЕЙНОВ Мухаммед Галибович	ПФО	Пермский кр.	2р.	24.04.2007	Федоров АЮ
13-16	2	СВЯЖИН Данил Денисович	ПФО	Пермский кр.	1р.	30.10.2007	Еманов МО
13-16	16	САРАСОВ Кирилл Витальевич	ПФО	Респ. Мордовия	2р.	05.07.2007	Гурьев ГВ

Гл. судья, ВК Г.А. Артеменко
(г. Нижний Новгород)

Гл. секретарь, ВК А.Ю. Плаутина
(г. Орел)

Всероссийские соревнования среди юношей и девушек
12-13, 14-15, 16-17 лет, юниоров и юниорок 18-21 год по рукопашному бою
(СМ № 2100180021022410 в ЕКП Минспорта на 2024 год)

24-27 октября 2024 года — г. Ижевск

ПРОТОКОЛ ХОДА СОРЕВНОВАНИЙ

юноши 16-17 лет — Вес 73 кг — 16 чел.

А

1	ОЩЕПКОВ Сергей	2р. 24.01.2008	ПФО Кировская обл.
9	КОРОТКИХ Михаил	1р. 10.02.2007	УФО Челябинская обл.
5	ХРЕБТОВ Тимир	1р. 30.01.2008	ПФО Пермский кр.
13	НАУМОВ Илья	2р. 28.07.2007	ПФО Нижегородская обл.
3	ГУСЕЙНОВ Мухаммед	2р. 24.04.2007	ПФО Пермский кр.
11	РУЗАВИН Николай	1р. 28.01.2008	ПФО Оренбургская обл.
7	ДРОЗДОВ Глеб	КМС 13.06.2007	СФО Новосибирская обл.
15	ЖИЛЬЦОВ Владислав	1р. 02.04.2007	ЦФО Рязанская обл.

Б

2	СВЯЖИН Данил	1р. 30.10.2007	ПФО Пермский кр.
10	ШИЛОВ Вадим	2р. 29.05.2007	УФО ХМАО-Югра
6	ВОЛКОВ Никита	1р. 26.05.2008	ПФО Самарская обл.
14	ВОЛКОВ Артем	2р. 13.04.2007	ЦФО Тульская обл.
4	КАЛАЧЕВ Захар	2р. 10.11.2006	ПФО Пермский кр.
12	СЕРЯКОВ Егор	2р. 06.03.2008	ПФО Нижегородская обл.
8	ИБРАГИМОВ Ахмад	1р. 14.11.2006	ПФО Респ. Татарстан
16	САРАСОВ Кирилл	2р. 05.07.2007	ПФО Респ. Мордовия

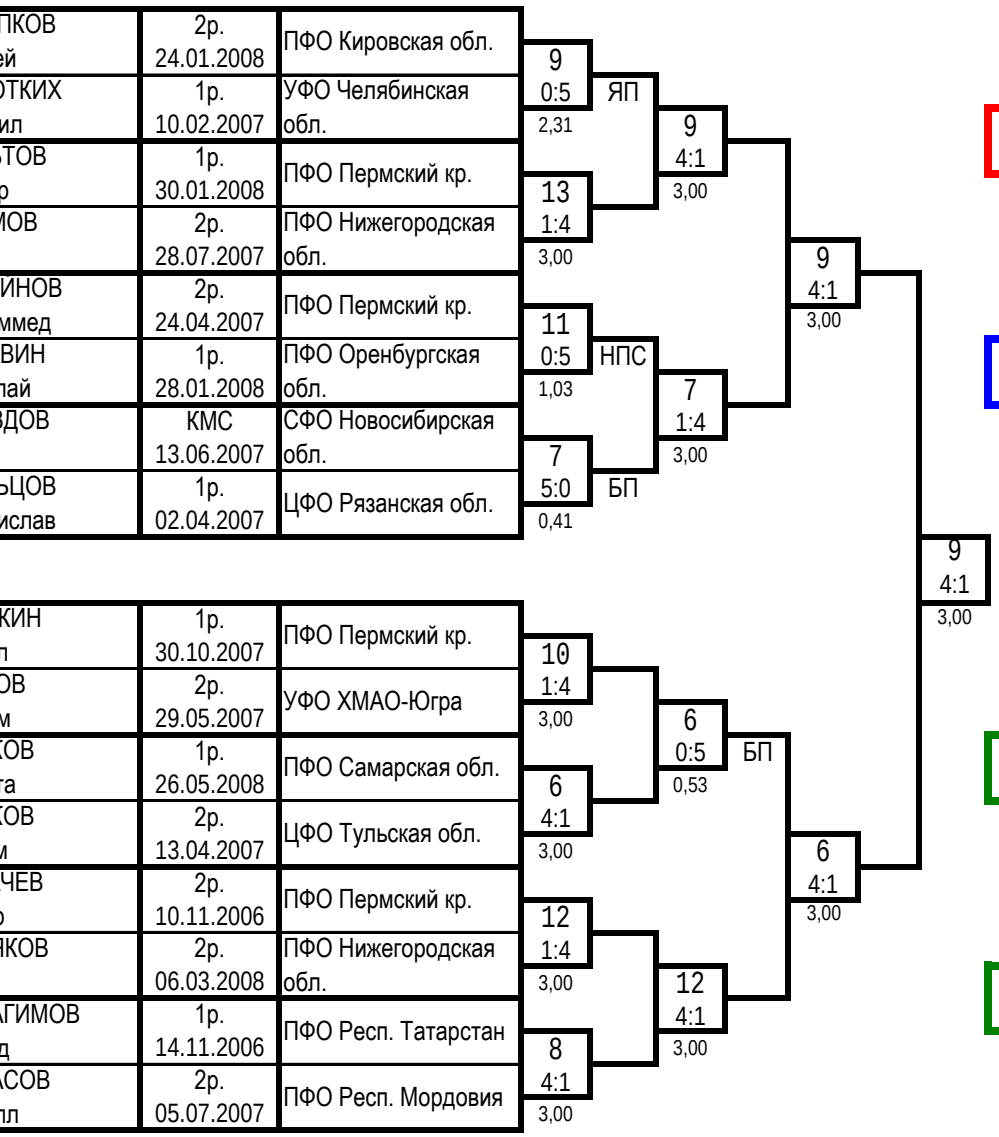

1 место
КОРОТКИХ Михаил
Челябинская обл.

2 место
ВОЛКОВ Никита
Самарская обл.

3 место
РУЗАВИН Николай
Оренбургская обл.

3 место
ШИЛОВ Вадим
ХМАО-Югра

Ут А

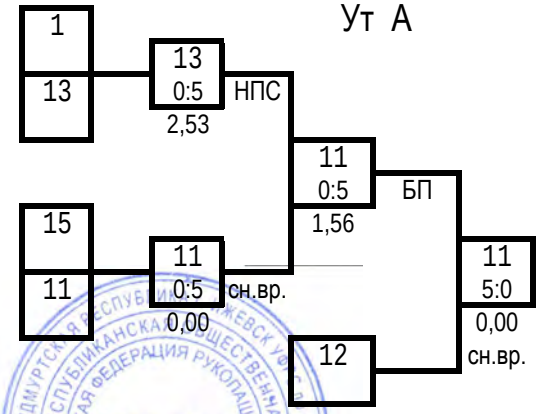

Ут Б

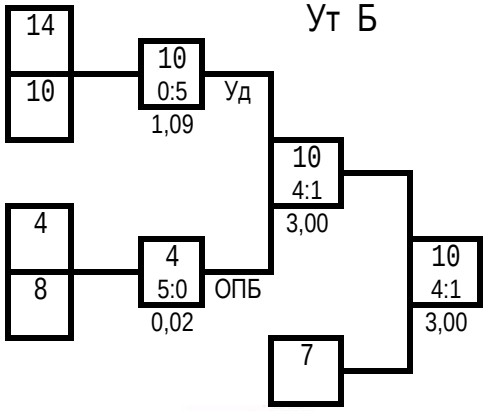

Гл. судья, ВК — ***Г.А. Артеменко*** (г. Нижний Новгород)

Гл. секретарь, ВК — ***А.Ю. Плаутина*** (г. Орел)

Всероссийские соревнования среди юношей и девушек
12-13, 14-15, 16-17 лет, юниоров и юниорок 18-21 год по рукопашному бою
(СМ № 2100180021022410 в ЕКП Минспорта на 2024 год)

24-27 октября 2024 года — г. Ижевск

ПРОТОКОЛ ХОДА СОРЕВНОВАНИЙ

юноши 16-17 лет — Вес 80 кг — 8 чел.

А

1	АТАШОВ Али	2р. 30.06.2008	ПФО Кировская обл.
5	ГАЧЕГОВ Степан	2р. 22.11.2007	ПФО Пермский кр.
3	АРХИПОВ Юрий	1р. 07.10.2007	УФО Курганская обл.
7	БОРОДЕЙ Максим	2р. 17.03.2007	ПФО Респ. Татарстан

Б

2	МЫЗНИКОВ Тимур	1р. 16.12.2006	ПФО Самарская обл.
6	ШАПОВАЛОВ Святослав	2р. 24.06.2008	СФО Иркутская обл.
4	НАКАРЯКОВ Илья	1р. 10.05.2007	ПФО Пермский кр.
8	МАХАГОВ Махди	2р. 29.08.2008	ПФО Респ. Татарстан

1 — 5:0 (1,43) — НПБ
3 — 4:1 (3,00)
1 — 5:0 (0,49) — НПБ
2 — 5:0 (0,48) — БП
4 — 4:1 (3,00)
4 — 0:5 (0,30) — НПБ
1 — 4:1 (3,00)

1 место
АТАШОВ Али
Кировская обл.

2 место
НАКАРЯКОВ Илья
Пермский кр.

Ут А

5 — 7 — 5 — 4:1 (3,00) — 2 — 0:5 (1,42) БП — 2

Ут Б

6 — 8 — 6 — 4:1 (3,00) — 3 — 0:5 (0,00) сн.вр. — 3

3 место
МЫЗНИКОВ Тимур
Самарская обл.

3 место
АРХИПОВ Юрий
Курганская обл.

ПРОТОКОЛ ЛИЧНЫХ РЕЗУЛЬТАТОВ

Место	№ жр	Фамилия Имя Отчество	ФО	Субьект РФ	Разряд (звание)	Дата рождения	Тренер
1	1	АТАШОВ Али Аладдин Оглы	ПФО	Кировская обл.	2р.	30.06.2008	Губин ВВ
2	4	НАКАРЯКОВ Илья Александрович	ПФО	Пермский кр.	1р.	10.05.2007	Мачулин СА
3	2	МЫЗНИКОВ Тимур Алексевич	ПФО	Самарская обл.	1р.	16.12.2006	Цибарт ВВ Цибарт АВ
3	3	АРХИПОВ Юрий Дмитриевич	УФО	Курганская обл.	1р.	07.10.2007	Рубцов ВК
5	5	ГАЧЕГОВ Степан Алексеевич	ПФО	Пермский кр.	2р.	22.11.2007	Гаврилов АА
5	6	ШАПОВАЛОВ Святослав Витальевич	СФО	Иркутская обл.	2р.	24.06.2008	Ковалев АМ
7-8	7	БОРОДЕЙ Максим Владимирович	ПФО	Респ. Татарстан	2р.	17.03.2007	Сандомиров АИ Юсупов ИИ
7-8	8	МАХАГОВ Махди Вахидович	ПФО	Респ. Татарстан	2р.	29.08.2008	Сандомиров АИ Юсупов ИИ

Гл. судья, ВК — ***Г.А. Артеменко*** (г. Нижний Новгород)

Гл. секретарь, ВК — ***А.Ю. Плаутина*** (г. Орел)

Всероссийские соревнования среди юношей и девушек
12-13, 14-15, 16-17 лет, юниоров и юниорок 18-21 год по рукопашному бою
(СМ № 2100180021022410 в ЕКП Минспорта на 2024 год)

24-27 октября 2024 года г. Ижевск

ПРОТОКОЛ ХОДА СОРЕВНОВАНИЙ

юноши 16-17 лет Вес 80+ кг 7 чел.

А

1	ОГЛОБЛИН Даниил	2р. 02.09.2008	ПФО Пермский кр.
5	ГРИГОРЯН Тигран	2р. 24.01.2008	УФО Челябинская обл.
3	БУТОРИН Максим	2р. 08.12.2006	ПФО Удмуртская Респ.
7	АСКЕРОВ Алим	1р. 22.06.2007	ПФО Оренбургская обл.

Б

2	ГАРИПОВ Ильшат	2р. 26.10.2007	ПФО Респ. Татарстан
6	КУЗЬМЕНКО Руслан	2р. 20.01.2008	УФО ХМАО-Югра
4	САЧАВО Никита	1р. 23.01.2007	СФО Иркутская обл.
8			

5 1:4 3,00 — 3 4:1 3,00

3 1:4 3,00

2 5:0 2,31 ЯП — 4 1:4 3,00

4

3 4:1 3,00

1 место

БУТОРИН Максим

Удмуртская Респ.

2 место

САЧАВО Никита

Иркутская обл.

Ут А

1 — 7 0:5 2,35 ЯП — 2 1:4 3,00 — 2

7

Ут Б

6 — 6 — 5 0:5 2,57 ЯП — 5

3 место

ГАРИПОВ Ильшат

Респ. Татарстан

3 место

ГРИГОРЯН Тигран

Челябинская обл.

ПРОТОКОЛ ЛИЧНЫХ РЕЗУЛЬТАТОВ

Место	№ жр	Фамилия Имя Отчество	ФО	Субьект РФ	Разряд (звание)	Дата рождения	Тренер
1	3	БУТОРИН Максим Игоревич	ПФО	Удмуртская Респ.	2р.	08.12.2006	Чибирев СВ
2	4	САЧАВО Никита Сергеевич	СФО	Иркутская обл.	1р.	23.01.2007	Ковалев АМ
3	2	ГАРИПОВ Ильшат Ильсурович	ПФО	Респ. Татарстан	2р.	26.10.2007	Сандомиров АИ Юсупов ИИ
3	5	ГРИГОРЯН Тигран Артурович	УФО	Челябинская обл.	2р.	24.01.2008	Женспаев АМ
5	7	АСКЕРОВ Алим Эльман оглы	ПФО	Оренбургская обл.	1р.	22.06.2007	Сералин СА
5	6	КУЗЬМЕНКО Руслан Николаевич	УФО	ХМАО-Югра	2р.	20.01.2008	Чикнайкин ЕА Васильев ЕИ
7	1	ОГЛОБЛИН Даниил Геннадьевич	ПФО	Пермский кр.	2р.	02.09.2008	Загорский ВВ

Гл. судья, ВК ***Г.А. Артеменко*** (г. Нижний Новгород)

Гл. секретарь, ВК ***А.Ю. Плаутина*** (г. Орел)

Всероссийские соревнования среди юношей и девушек
12-13, 14-15, 16-17 лет, юниоров и юниорок 18-21 год по рукопашному бою
(СМ № 2100180021022410 в ЕКП Минспорта на 2024 год)

24-27 октября 2024 года г. Ижевск

ПРОТОКОЛ ХОДА СОРЕВНОВАНИЙ

девушки 16-17 лет Вес 44 кг 2 чел.

А

1	МУРАДЯН Сюзанна	1р. 08.07.2007	ПФО Пермский кр.
5			
3			
7			

Б

2	ТОЛБАТОВА Юлия	1р. 03.06.2008	ЦФО Калужская обл.
6			
4			
8			

1 — 1 — 1 — 1 3:2 3,00 — 2 — 2 — 2

1 место

МУРАДЯН Сюзанна

Пермский кр.

2 место

ТОЛБАТОВА Юлия

Калужская обл.

ПРОТОКОЛ ЛИЧНЫХ РЕЗУЛЬТАТОВ

Место	№ жр	Фамилия Имя Отчество	ФО	Субъект РФ	Разряд (звание)	Дата рождения	Тренер
1	1	МУРАДЯН Сюзанна Ширазовна	ПФО	Пермский кр.	1р.	08.07.2007	Мальцев ГС Мустаева ВВ
2	2	ТОЛБАТОВА Юлия Владимировна	ЦФО	Калужская обл.	1р.	03.06.2008	Мосесян НР

Гл. судья, ВК ***Г.А. Артеменко*** (г. Нижний Новгород)

Гл. секретарь, ВК ***А.Ю. Плаутина*** (г. Орел)

Всероссийские соревнования среди юношей и девушек
12-13, 14-15, 16-17 лет, юниоров и юниорок 18-21 год по рукопашному бою
(СМ № 2100180021022410 в ЕКП Минспорта на 2024 год)

24-27 октября 2024 года **г. Ижевск**

ПРОТОКОЛ ХОДА СОРЕВНОВАНИЙ

вес 53 **кг** **девушки 16-17 лет**

№ жр.	№ табл	Фамилия, Имя	ФО	Субъект РФ	Разряд	1	2	3	Сумма баллов	Место
1	5	ЧЕРНЯКИНА Ольга	ПФО	Самарская обл.	2р.		2 2 3,00 2	4 7 3,00 3	6 9	2
2	424	ЖИГАНШИНА Русалина	ПФО	Респ. Татарстан	2р.	3 2 3,00 2		5 15 2,42 4 ЯП	8 17	1
3	433	ПАСЮГА Анастасия	УФО	Челябинская обл.	2р.	1 3 3,00 7	0 4 2,42 15 ЯП		1 7	3

ПРОТОКОЛ ЛИЧНЫХ РЕЗУЛЬТАТОВ

№ жр.	Фамилия, Имя	Дата рождения	Разряд	ФО	Субъект РФ	Тренер	Место
2	ЖИГАНШИНА Русалина Руслановна	08.12.2007	2р.	ПФО	Респ. Татарстан	Алексеев ДА	1
1	ЧЕРНЯКИНА Ольга Владиславовна	23.09.2008	2р.	ПФО	Самарская обл.	Цибарт ВВ Цибарт АВ	2
3	ПАСЮГА Анастасия Александровна	12.11.2007	2р.	УФО	Челябинская обл.	Свиридов АС	3

Главный судья, ВК Г.А. Артеменко (г. Нижний Новгород)

Главный секретарь, ВК А.Ю. Плаутина (г. Орел)

Всероссийские соревнования среди юношей и девушек
12-13, 14-15, 16-17 лет, юниоров и юниорок 18-21 год по рукопашному бою
(СМ № 2100180021022410 в ЕКП Минспорта на 2024 год)

24-27 октября 2024 года г. Ижевск

ПРОТОКОЛ ХОДА СОРЕВНОВАНИЙ

девушки 16-17 лет Вес 58 кг 4 чел.

А

1	КОНЮЩУК Юлия	2р. 24.07.2007	ПФО Кировская обл.
5			
3	ВОЛЬХИНА Арина	2р. 05.08.2008	ПФО Пермский кр.
7			

Б

2	ФЕДОРОВА Алина	2р. 07.07.2008	ПФО Пермский кр.
6			
4	КОНЯЕВА Анастасия	КМС 06.05.2007	ПФО Удмуртская Респ.
8			

1 — 1 — 3; 1 — 4:1 — 3,00; 4 — 0:5 — 1,28 — БП; 2 — 4; 4 — 0:5 — 1,43 — НПБ

1 место

КОНЯЕВА Анастасия

Удмуртская Респ.

2 место

КОНЮЩУК Юлия

Кировская обл.

Ут А

2 — 2

Ут Б

3 — 3

3 место

ФЁДОРОВА Алина

Пермский кр.

3 место

ВОЛЬХИНА Арина

Пермский кр.

ПРОТОКОЛ ЛИЧНЫХ РЕЗУЛЬТАТОВ

Место	№ жр	Фамилия Имя Отчество	ФО	Субьект РФ	Разряд (звание)	Дата рождения	Тренер
1	4	КОНЯЕВА Анастасия Сергеевна	ПФО	Удмуртская Респ.	КМС	06.05.2007	Чибирев СВ
2	1	КОНЮЩУК Юлия Сергеевна	ПФО	Кировская обл.	2р.	24.07.2007	Конющук СВ
3	2	ФЁДОРОВА Алина Викторовна	ПФО	Пермский кр.	2р.	07.07.2008	Юркин ЕВ
3	3	ВОЛЬХИНА Арина Артемовна	ПФО	Пермский кр.	2р.	05.08.2008	Мальцев ГС

Гл. судья, ВК ***Г.А. Артеменко*** (г. Нижний Новгород)

Гл. секретарь, ВК ***А.Ю. Плаутина*** (г. Орел)

Всероссийские соревнования среди юношей и девушек
12-13, 14-15, 16-17 лет, юниоров и юниорок 18-21 год по рукопашному бою
(СМ № 2100180021022410 в ЕКП Минспорта на 2024 год)

24-27 октября 2024 года **г. Ижевск**

ПРОТОКОЛ ХОДА СОРЕВНОВАНИЙ

вес 64 **кг** **девушки 16-17 лет**

№ жр.	№ табл	Фамилия, Имя	ФО	Субъект РФ	Разряд	1	2	3	Сумма баллов	Место
1	103	ПЕТРОВА Анастасия	ПФО	Пермский кр.	2р.		5 13 2,35 3 ЯП	0 0 0,14 4 ОПБ	5 13	2
2	352	СОСНИНА Елизавета	ПФО	Удмуртская Респ.	2р.	0 3 2,35 13 ЯП		0 0 0,35 11 ЯП	0 3	3
3	491	МУСИЕНКО Анна	ПФО	Нижегородская обл.	КМС	5 4 0,14 0 ОПБ	5 11 0,35 0 ЯП		10 15	1

ПРОТОКОЛ ЛИЧНЫХ РЕЗУЛЬТАТОВ

№ жр.	Фамилия, Имя	Дата рождения	Разряд	ФО	Субъект РФ	Тренер	Место
3	МУСИЕНКО Анна Евгеньевна	14.03.2007	КМС	ПФО	Нижегородская обл.	Мешков МА Иванов НВ	1
1	ПЕТРОВА Анастасия Сергеевна	28.06.2007	2р.	ПФО	Пермский кр.	Бурдин ГМ Бурдин АМ	2
2	СОСНИНА Елизавета Константиновна	04.06.2007	2р.	ПФО	Удмуртская Респ.	Нехорошев СЕ	3

Главный судья, ВК Г.А. Артеменко (г. Нижний Новгород)

Главный секретарь, ВК А.Ю. Плаутина (г. Орел)

УФРБ

Всероссийские соревнования среди юношей и девушек
12-13, 14-15, 16-17 лет, юниоров и юниорок 18-21 год по рукопашному бою
(СМ № 2100180021022410 в ЕКП Минспорта на 2024 год)

24-27 октября 2024 года г. Ижевск

ПРОТОКОЛ ХОДА СОРЕВНОВАНИЙ

девушки 16-17 лет Вес 64+ кг 2 чел.

А

1	МАСЛОБОЙНИКОВА Валерия	1р. 17.04.2008	ПФО Самарская обл.
5			
3			
7			

Б

2	ПЕРМЯКОВА Арина	2р. 27.08.2007	ПФО Пермский кр.
6			
4			
8			

1 — 1 — 1 — 1 — 5:0 — 1,26 — ЯП — 2 — 2 — 2

1 место

МАСЛОБОЙНИКОВА Валерия

Самарская обл.

2 место

ПЕРМЯКОВА Арина

Пермский кр.

ПРОТОКОЛ ЛИЧНЫХ РЕЗУЛЬТАТОВ

Место	№ жр	Фамилия Имя Отчество	ФО	Субъект РФ	Разряд (звание)	Дата рождения	Тренер
1	1	МАСЛОБОЙНИКОВА Валерия Александровна	ПФО	Самарская обл.	1р.	17.04.2008	Кондрашин МВ
2	2	ПЕРМЯКОВА Арина Андреевна	ПФО	Пермский кр.	2р.	27.08.2007	Мальцев ГС

Гл. судья, ВК ***Г.А. Артеменко*** (г. Нижний Новгород)

Гл. секретарь, ВК ***А.Ю. Плаутина*** (г. Орел)

Всероссийские соревнования среди юношей и девушек
12-13, 14-15, 16-17 лет, юниоров и юниорок 18-21 год по рукопашному бою
(СМ № 2100180021022410 в ЕКП Минспорта на 2024 год)

24-27 октября 2024 года **г. Ижевск**

ПРОТОКОЛ ХОДА СОРЕВНОВАНИЙ

вес 57 **кг** **юниоры 18-21 год**

№ жр.	№ табл	Фамилия, Имя	ФО	Субъект РФ	Разряд	1	2	3	Сумма баллов	Место
1	152	СУДНИЩИКОВ Константин	ПФО	Пермский кр.	1р.		0 4 3,51 10 Уд	0 3 2,24 13 ЯП	0 7	3
2	315	МАКАРОВ Кирилл	ПФО	Удмуртская Респ.	1р.	5 10 3,51 4 Уд		0 0 0,09 0 БП	5 10	2
3	317	КАЗАКОВ Руслан	ПФО	Удмуртская Респ.	КМС	5 13 2,24 3 ЯП	5 0 0,09 0 БП		10 13	1

ПРОТОКОЛ ЛИЧНЫХ РЕЗУЛЬТАТОВ

№ жр.	Фамилия, Имя	Дата рождения	Разряд	ФО	Субъект РФ	Тренер	Место
3	КАЗАКОВ Руслан Николаевич	16.07.2006	КМС	ПФО	Удмуртская Респ.	Плотников РА	1
2	МАКАРОВ Кирилл Сергеевич	25.01.2005	1р.	ПФО	Удмуртская Респ.	Плотников РА	2
1	СУДНИЩИКОВ Константин Юрьевич	12.10. 2005	1р.	ПФО	Пермский кр.	Баловин ЕА Кручинина КС	3

Главный судья, ВК Г.А. Артеменко (г. Нижний Новгород)

Главный секретарь, ВК А.Ю. Плаутина (г. Орел)

УДМУРТСКАЯ РЕСПУБЛИКАНСКАЯ ОБЩЕСТВЕННАЯ ОРГАНИЗАЦИЯ ФЕДЕРАЦИЯ РУКОПАШНОГО БОЯ УФРБ ОГРН 1071800001393 ИНН 1835081523 г. ИЖЕВСК УФРС по УР

Всероссийские соревнования среди юношей и девушек
12-13, 14-15, 16-17 лет, юниоров и юниорок 18-21 год по рукопашному бою
(СМ № 2100180021022410 в ЕКП Минспорта на 2024 год)

24-27 октября 2024 года г. Ижевск

ПРОТОКОЛ ХОДА СОРЕВНОВАНИЙ

юниоры 18-21 год Вес 62 кг 2 чел.

А

1	ЕРМИШИН Данил	КМС 24.04.2005	ПФО Пермский кр.
5			
3			
7			

Б

2	СВЕТЛАКОВ Игорь	КМС 05.10.2004	ПФО Удмуртская Респ.
6			
4			
8			

1 — 1 — 1 — 2 — 2 — 2 — 2 1:4 4,00

1 место

СВЕТЛАКОВ Игорь

Удмуртская Респ.

2 место

ЕРМИШИН Данил

Пермский кр.

ПРОТОКОЛ ЛИЧНЫХ РЕЗУЛЬТАТОВ

Место	№ жр	Фамилия Имя Отчество	ФО	Субъект РФ	Разряд (звание)	Дата рождения	Тренер
1	2	СВЕТЛАКОВ Игорь Игоревич	ПФО	Удмуртская Респ.	КМС	05.10.2004	Нехорошев СЕ
2	1	ЕРМИШИН Данил Сергеевич	ПФО	Пермский кр.	КМС	24.04.2005	Еманов МО

Гл. судья, ВК ***Г.А. Артеменко*** (г. Нижний Новгород)

Гл. секретарь, ВК ***А.Ю. Плаутина*** (г. Орел)

Всероссийские соревнования среди юношей и девушек
12-13, 14-15, 16-17 лет, юниоров и юниорок 18-21 год по рукопашному бою
(СМ № 2100180021022410 в ЕКП Минспорта на 2024 год)

24-27 октября 2024 года — г. Ижевск

ПРОТОКОЛ ХОДА СОРЕВНОВАНИЙ

юниоры 18-21 год — Вес 67 кг — 8 чел.

А

1	ПОЛОВИНКИН Иван	1р. 27.08.2004	ПФО Пермский кр.
5	ЯМОВ Михаил	КМС 17.09.2005	УФО Свердловская обл.
3	РУССКИХ Данила	КМС 24.04.2004	ПФО Пермский кр.
7	ЕРМИЛОВ Роман	КМС 01.01.2004	ПФО Удмуртская Респ.

Б

2	СИМАКОВ Константин	1р. 31.07.2006	ПФО Пермский кр.
6	САБИТОВ Антон	КМС 29.08.2004	СФО Иркутская обл.
4	МАЛЬКИН Александр	КМС 04.12.2003	ПФО Пермский кр.
8	БЕЛЕНКОВ Илья	КМС 04.07.2005	СФО Респ. Хакасия

5 1:4 4,00 — 3 5:0 2,51 ЯП → 5 4:1 4,00

6 0:5 3,44 БП — 4 5:0 0,49 БП → 6 5:0 2,33 ЯП

→ 6 1:4 4,00

1 место
САБИТОВ Антон
Иркутская обл.

2 место
ЯМОВ Михаил
Свердловская обл.

Ут А: 1 — 7 → 1 5:0 3,03 Нк-Т; 4 — 4 → 4 0:5 3,22 БП

Ут Б: 2 — 8 → 2 5:0 0,00 сн.вр.; 3 — 3 → 3 0:5 3,16 ЯП

3 место
МАЛЬКИН Александр
Пермский кр.

3 место
РУССКИХ Данила
Пермский кр.

ПРОТОКОЛ ЛИЧНЫХ РЕЗУЛЬТАТОВ

Место	№ жр	Фамилия Имя Отчество	ФО	Субъект РФ	Разряд (звание)	Дата рождения	Тренер
1	6	САБИТОВ Антон Артёмович	СФО	Иркутская обл.	КМС	29.08.2004	Ковалев АМ
2	5	ЯМОВ Михаил Игоревич	УФО	Свердловская обл.	КМС	17.09.2005	Ямов ИВ
3	4	МАЛЬКИН Александр Дмитриевич	ПФО	Пермский кр.	КМС	04.12.2003	Мальцев ГС
3	3	РУССКИХ Данила Алексеевич	ПФО	Пермский кр.	КМС	24.04.2004	Баловин ЕА Кручинина КС
5	1	ПОЛОВИНКИН Иван Александрович	ПФО	Пермский кр.	1р.	27.08.2004	Мальцев ГС
5	2	СИМАКОВ Константин Викторович	ПФО	Пермский кр.	1р.	31.07.2006	Кондаков ВС
7-8	7	ЕРМИЛОВ Роман Алексеевич	ПФО	Удмуртская Респ.	КМС	01.01.2004	Плотников РА
7-8	8	БЕЛЕНКОВ Илья Викторович	СФО	Респ. Хакасия	КМС	04.07.2005	Кокояков ДВ Казыгашев ДВ

Гл. судья, ВК — ***Г.А. Артеменко*** (г. Нижний Новгород)

Гл. секретарь, ВК — ***А.Ю. Плаутина*** (г. Орел)

Всероссийские соревнования среди юношей и девушек
12-13, 14-15, 16-17 лет, юниоров и юниорок 18-21 год по рукопашному бою
(СМ № 2100180021022410 в ЕКП Минспорта на 2024 год)

24-27 октября 2024 года г. Ижевск

ПРОТОКОЛ ХОДА СОРЕВНОВАНИЙ

юниоры 18-21 год Вес 73 кг 7 чел.

А

1	ПРОСКУРИН Демьян	КМС 15.04.2006	ПФО Самарская обл.
5	КРЮКОВ Александр	1р. 08.04.2004	ПФО Пермский кр.
3	МАРКАГАНОВ Евгений	МС 28.02.2004	ПФО Пермский кр.
7	СУСЛЮК Артем	1р. 10.12.2005	СФО Красноярский кр.

Б

2	СЕЛЕЗНЕВ Игорь	КМС 23.09.2003	ПФО Пермский кр.
6	ИБРАГИМОВ Абдул-Керим	1р. 20.08.2005	ПФО Респ. Татарстан
4	ВАХИТОВ Вадим	КМС 28.05.2006	УФО ХМАО-Югра
8			

5 1:4 4,00 — 3 5:0 1,35 — БП → 3 1:4 4,00

6 1:4 4,00 — 4 → 6 4:1 4,00

3 1:4 4,00 — 6 4:1 4,00 → 3 3:2 4,00

1 место

МАРКАГАНОВ Евгений

Пермский кр.

2 место

ИБРАГИМОВ Абдул-Керим

Респ. Татарстан

Ут А

1 — 7 → 1 5:0 0,00 сн.вр. — 4 → 1 4:1 4,00

Ут Б

2 — 2 → 2 4:1 4,00 — 5

3 место

ПРОСКУРИН Демьян

Самарская обл.

3 место

СЕЛЕЗНЕВ Игорь

Пермский кр.

ПРОТОКОЛ ЛИЧНЫХ РЕЗУЛЬТАТОВ

Место	№ жр	Фамилия Имя Отчество	ФО	Субьект РФ	Разряд (звание)	Дата рождения	Тренер
1	3	МАРКАГАНОВ Евгений Сергеевич	ПФО	Пермский кр.	МС	28.02.2004	Бобрышева ЕВ
2	6	ИБРАГИМОВ Абдул-Керим Магомед-	ПФО	Респ. Татарстан	1р.	20.08.2005	Сандомиров АИ Юсупов ИИ
3	1	ПРОСКУРИН Демьян Игоревич	ПФО	Самарская обл.	КМС	15.04.2006	Старостин АА Назаров АЮ
3	2	СЕЛЕЗНЕВ Игорь Викторович	ПФО	Пермский кр.	КМС	23.09.2003	Мальцев ГС
5	4	ВАХИТОВ Вадим Альбертович	УФО	ХМАО-Югра	КМС	28.05.2006	Чикнайкин ЕА Васильев ЕИ
5	5	КРЮКОВ Александр Алексеевич	ПФО	Пермский кр.	1р.	08.04.2004	Баловин ЕА Кручинина КС
7	7	СУСЛЮК Артем Николаевич	СФО	Красноярский кр.	1р.	10.12.2005	Кадач АН

Гл. судья, ВК *Г.А. Артеменко* (г. Нижний Новгород)

Гл. секретарь, ВК *А.Ю. Плаутина* (г. Орел)

Всероссийские соревнования среди юношей и девушек
12-13, 14-15, 16-17 лет, юниоров и юниорок 18-21 год по рукопашному бою
(СМ № 2100180021022410 в ЕКП Минспорта на 2024 год)

24-27 октября 2024 года **г. Ижевск**

ПРОТОКОЛ ХОДА СОРЕВНОВАНИЙ

вес 80 **кг** **юниоры 18-21 год**

№ жр.	№ табл	Фамилия, Имя	ФО	Субъект РФ	Разряд	1	2	3	Сумма баллов	Место
1	159	ПАУЛЬ Марк	ПФО	Пермский кр.	1р.		1 4 4,00 6	0 0 1,26 9 БП	1 4	3
2	427	САДЫКОВ Адель	ПФО	Респ. Татарстан	1р.	4 6 4,00 4		1 5 4,00 10	5 11	2
3	495	САДЫКОВ Константин	ПФО	Нижегородская обл.	КМС	5 9 1,26 0 БП	4 10 4,00 5		9 19	1

ПРОТОКОЛ ЛИЧНЫХ РЕЗУЛЬТАТОВ

№ жр.	Фамилия, Имя	Дата рождения	Разряд	ФО	Субъект РФ	Тренер	Место
3	САДЫКОВ Константин Николаевич	12.04.2006	КМС	ПФО	Нижегородская обл.	Мешков МА Иванов НВ	1
2	САДЫКОВ Адель Айратович	02.09.2004	1р.	ПФО	Респ. Татарстан	Сандомиров АИ Юсупов ИИ	2
1	ПАУЛЬ Марк Евгеньевич	21.09.2004	1р.	ПФО	Пермский кр.	Баловин ЕА Кручинина КС	3

Главный судья, ВК Г.А. Артеменко (г. Нижний Новгород)

Главный секретарь, ВК А.Ю. Плаутина (г. Орел)

УФРБ

Всероссийские соревнования среди юношей и девушек
12-13, 14-15, 16-17 лет, юниоров и юниорок 18-21 год по рукопашному бою
(СМ № 2100180021022410 в ЕКП Минспорта на 2024 год)

24-27 октября 2024 года г. Ижевск

ПРОТОКОЛ ХОДА СОРЕВНОВАНИЙ

юниоры 18-21 год Вес 88 кг 2 чел.

А

1	ВАРИСОВ Гаджимагомед	1р. 07.02.2005	ПФО Пермский кр.
5			
3			
7			

Б

2	ГИНТЕР Владислав	КМС 27.03.2003	ПФО Пермский кр.
6			
4			
8			

1 — 1 — 2 1:4 4,00 — 2 — 2

1 место

ГИНТЕР Владислав

Пермский кр.

2 место

ВАРИСОВ Гаджимагомед

Пермский кр.

ПРОТОКОЛ ЛИЧНЫХ РЕЗУЛЬТАТОВ

Место	№ жр	Фамилия Имя Отчество	ФО	Субъект РФ	Разряд (звание)	Дата рождения	Тренер
1	2	ГИНТЕР Владислав Михайлович	ПФО	Пермский кр.	КМС	27.03.2003	Баловин ЕА Кручинина КС
2	1	ВАРИСОВ Гаджимагомед Варисович	ПФО	Пермский кр.	1р.	07.02.2005	Баловин ЕА Кручинина КС

Гл. судья, ВК ***Г.А. Артеменко*** (г. Нижний Новгород)

Гл. секретарь, ВК ***А.Ю. Плаутина*** (г. Орел)

Всероссийские соревнования среди юношей и девушек
12-13, 14-15, 16-17 лет, юниоров и юниорок 18-21 год по рукопашному бою
(СМ № 2100180021022410 в ЕКП Минспорта на 2024 год)

24-27 октября 2024 года г. Ижевск

ПРОТОКОЛ ХОДА СОРЕВНОВАНИЙ

юниоры 18-21 год Вес 97 кг 2 чел.

А

1	ГАЛКИН Александр	КМС 11.06.2005	ПФО Самарская обл.	1
5				
3				
7				

Б

2	АХМЕДОВ Ислам	1р. 09.01.2004	ПФО Пермский кр.	2
6				
4				
8				

1 — 1 — 2 (0:5, 1,36, Уд)

1 место

АХМЕДОВ Ислам

Пермский кр.

2 место

ГАЛКИН Александр

Самарская обл.

ПРОТОКОЛ ЛИЧНЫХ РЕЗУЛЬТАТОВ

Место	№ жр	Фамилия Имя Отчество	ФО	Субъект РФ	Разряд (звание)	Дата рождения	Тренер
1	2	АХМЕДОВ Ислам Ахмедович	ПФО	Пермский кр.	1р.	09.01.2004	Баловин ЕА Кручинина КС
2	1	ГАЛКИН Александр Павлович	ПФО	Самарская обл.	КМС	11.06.2005	Цибарт ВВ Цибарт АВ

Гл. судья, ВК ***Г.А. Артеменко*** (г. Нижний Новгород)

Гл. секретарь, ВК ***А.Ю. Плаутина*** (г. Орел)

Всероссийские соревнования среди юношей и девушек
12-13, 14-15, 16-17 лет, юниоров и юниорок 18-21 год по рукопашному бою
(СМ № 2100180021022410 в ЕКП Минспорта на 2024 год)

24-27 октября 2024 года г. Ижевск

ПРОТОКОЛ ХОДА СОРЕВНОВАНИЙ

юниоры 18-21 год Вес 97+ кг 2 чел.

А

1	ШИРОБОКОВ Ярослав	1р. 17.10.2004	ПФО Пермский кр.
5			
3			
7			

Б

2	ГАГУЛАЕВ Давид	1р. 18.08.2005	ПФО Пермский кр.
6			
4			
8			

1 — 1 — 1 — 2 — 2 — 2 — 2 1:4 4,00

1 место

ГАГУЛАЕВ Давид
Пермский кр.

2 место

ШИРОБОКОВ Ярослав
Пермский кр.

ПРОТОКОЛ ЛИЧНЫХ РЕЗУЛЬТАТОВ

Место	№ жр	Фамилия Имя Отчество	ФО	Субъект РФ	Разряд (звание)	Дата рождения	Тренер
1	2	ГАГУЛАЕВ Давид Русланович	ПФО	Пермский кр.	1р.	18.08.2005	Баловин ЕА Кручинина КС
2	1	ШИРОБОКОВ Ярослав Андреевич	ПФО	Пермский кр.	1р.	17.10.2004	Мальцев ГС

Гл. судья, ВК ***Г.А. Артеменко*** (г. Нижний Новгород)

Гл. секретарь, ВК ***А.Ю. Плаутина*** (г. Орел)

Всероссийские соревнования среди юношей и девушек
12-13, 14-15, 16-17 лет, юниоров и юниорок 18-21 год по рукопашному бою
(СМ № 2100180021022410 в ЕКП Минспорта на 2024 год)

24-27 октября 2024 года г. Ижевск

ПРОТОКОЛ ХОДА СОРЕВНОВАНИЙ

юниорки 18-21 год Вес 48 кг 2 чел.

А

1	СЕРГЕЕВА Екатерина	МС 29.08.2005	ПФО Самарская обл.
5			
3			
7			

Б

2	ИППОЛИТОВА Виктория	КМС 17.11.2003	ПФО Самарская обл.
6			
4			
8			

1 — 1 — 1 — 1 5:0 1,46 БП — 2 — 2 — 2

1 место

СЕРГЕЕВА Екатерина
Самарская обл.

2 место

ИППОЛИТОВА Виктория
Самарская обл.

ПРОТОКОЛ ЛИЧНЫХ РЕЗУЛЬТАТОВ

Место	№ жр	Фамилия Имя Отчество	ФО	Субъект РФ	Разряд (звание)	Дата рождения	Тренер
1	1	СЕРГЕЕВА Екатерина Михайловна	ПФО	Самарская обл.	МС	29.08.2005	Цибарт ВВ Цибарт АВ
2	2	ИППОЛИТОВА Виктория Вадимовна	ПФО	Самарская обл.	КМС	17.11.2003	Цветков СВ

Гл. судья, ВК ***Г.А. Артеменко*** (г. Нижний Новгород)

Гл. секретарь, ВК ***А.Ю. Плаутина*** (г. Орел)

Всероссийские соревнования среди юношей и девушек
12-13, 14-15, 16-17 лет, юниоров и юниорок 18-21 год по рукопашному бою
(СМ № 2100180021022410 в ЕКП Минспорта на 2024 год)

24-27 октября 2024 года г. Ижевск

ПРОТОКОЛ ХОДА СОРЕВНОВАНИЙ

юниорки 18-21 год Вес 64 кг 2 чел.

А

1	КРАСИНА Евгения	1р. 30.07.2006	ПФО Самарская обл.
5			
3			
7			

Б

2	ЗЛОБИНА Виолетта	1р. 07.07.2006	ПФО Пермский кр.
6			
4			
8			

1 — 1 — 2 (1:4, 4,00) — 2 — 2

1 место

ЗЛОБИНА Виолетта

Пермский кр.

2 место

КРАСИНА Евгения

Самарская обл.

ПРОТОКОЛ ЛИЧНЫХ РЕЗУЛЬТАТОВ

Место	№ жр	Фамилия Имя Отчество	ФО	Субъект РФ	Разряд (звание)	Дата рождения	Тренер
1	2	ЗЛОБИНА Виолетта Михайловна	ПФО	Пермский кр.	1р.	07.07.2006	Мальцев ГС Мустаева ВВ
2	1	КРАСИНА Евгения Маратовна	ПФО	Самарская обл.	1р.	30.07.2006	Лопухов АЕ

Гл. судья, ВК ***Г.А. Артеменко*** (г. Нижний Новгород)

Гл. секретарь, ВК ***А.Ю. Плаутина*** (г. Орел)

Всероссийские соревнования среди юношей и девушек
12-13, 14-15, 16-17 лет, юниоров и юниорок 18-21 год по рукопашному бою
(СМ № 2100180021022410 в ЕКП Минспорта на 2024 год)

24-27 октября 2024 года г. Ижевск

ПРОТОКОЛ ХОДА СОРЕВНОВАНИЙ

юниорки 18-21 год Вес 70+ кг 2 чел.

А

1	ПОСТНИКОВА Юлия	1р. 28.05.2004	ПФО Пермский кр.
5			
3			
7			

Б

2	ПУЩЕЛЕНКО Ксения	1р. 04.02.2006	УФО ХМАО-Югра
6			
4			
8			

1 — 1 — 1 — 1 4:1 4,00 — 2 — 2 — 2

1 место

ПОСТНИКОВА Юлия

Пермский кр.

2 место

ПУЩЕЛЕНКО Ксения

ХМАО-Югра

ПРОТОКОЛ ЛИЧНЫХ РЕЗУЛЬТАТОВ

Место	№ жр	Фамилия Имя Отчество	ФО	Субъект РФ	Разряд (звание)	Дата рождения	Тренер
1	1	ПОСТНИКОВА Юлия	ПФО	Пермский кр.	1р.	28.05.2004	Мальцев ГС
2			О	ХМАО-Югра	1р.	04.02.2006	Чикнайкин ЕА Васильев ЕИ

Гл. суд **А. Артеменко** Нижний Новгород)

Гл. секретарь, ВК ***А.Ю. Плаутина*** (г. Орел)

Всероссийские соревнования среди юношей и девушек
12-13, 14-15, 16-17 лет, юниоров и юниорок 18-21 год по рукопашному бою
(СМ № 2100180021022410 в ЕКП Минспорта на 2024 год)

24-27 октября 2024 года **г. Ижевск**

МЕДАЛЬНЫЙ ЗАЧЕТ

юноши, девушки 12-13 лет

Место	Команда	Итого	золото	серебро	бронза
1	Пермский кр.	13	4	2	7
2	Самарская обл.	7	3	1	3
3	Нижегородская обл.	9	2	3	4
4	Удмуртская Респ.	7	2	3	2
5	Новосибирская обл.	4	2	2	0
6	Кировская обл.	3	1	2	0
7	Респ. Татарстан	2	0	1	1
8	Оренбургская обл.	3	0	0	3
9-10	Иркутская обл.	2	0	0	2
9-10	ХМАО-Югра	2	0	0	2
11	Свердловская обл.	1	0	0	1
-	Челябинская обл.	0	0	0	0

Главный судья, ВК Г.А. Артеменко (г. Нижний Новгород)

Главный секретарь, ВК А.Ю. Плаутина (г. Орел)

Всероссийские соревнования среди юношей и девушек
12-13, 14-15, 16-17 лет, юниоров и юниорок 18-21 год по рукопашному бою
(СМ № 2100180021022410 в ЕКП Минспорта на 2024 год)

24-27 октября 2024 года **г. Ижевск**

МЕДАЛЬНЫЙ ЗАЧЕТ

юноши, девушки 14-15 лет

Место	Команда	Итого	золото	серебро	бронза
1	Самарская обл.	9	3	2	4
2	Нижегородская обл.	6	3		3
3	Пермский кр.	7	2	3	2
4	Челябинская обл.	3	2	1	0
5	Оренбургская обл.	5	1	2	2
6	Новосибирская обл.	3	1	1	1
7	Свердловская обл.	2	1	0	1
8	Кировская обл.	4	0	2	2
9	Удмуртская Респ.	6	0	1	5
10	Респ. Татарстан	4	0	1	3
-	Иркутская обл.	0	0	0	0
-	Курганская обл.	0	0	0	0
-	ХМАО-Югра	0	0	0	0

Главный судья, ВК Г.А. Артеменко (г. Нижний Новгород)

Главный секретарь, ВК А.Ю. Плаутина (г. Орел)

Всероссийские соревнования среди юношей и девушек
12-13, 14-15, 16-17 лет, юниоров и юниорок 18-21 год по рукопашному бою
(СМ № 2100180021022410 в ЕКП Минспорта на 2024 год)

24-27 октября 2024 года **г. Ижевск**

МЕДАЛЬНЫЙ ЗАЧЕТ

юноши, девушки 16-17 лет

Место	Команда	Итого	золото	серебро	бронза
1	Самарская обл.	7	3	2	2
2	Удмуртская Респ.	4	2	0	2
3	Новосибирская обл.	2	2	0	0
4	Пермский кр.	11	1	6	4
5	Челябинская обл.	4	1	1	2
6-7	Кировская обл.	2	1	1	0
6-7	Нижегородская обл.	2	1	1	0
8	Оренбургская обл.	4	1	0	3
9	Респ. Татарстан	2	1	0	1
10	Иркутская обл.	2	0	1	1
11	Калужская обл.	1	0	1	0
12-14	Курганская обл.	1	0	0	1
12-14	Свердловская обл.	1	0	0	1
12-14	ХМАО-Югра	1	0	0	1
-	Волгоградская обл.	0	0	0	0
-	Московская обл.	0	0	0	0
-	Респ. Дагестан	0	0	0	0
-	Респ. Мордовия	0	0	0	0
-	Ростовская обл.	0	0	0	0
-	Рязанская обл.	0	0	0	0
-	Тульская обл.	0	0	0	0

Главный судья, ВК Г.А. Артеменко (г. Нижний Новгород)

Главный секретарь, ВК А.Ю. Плаутина (г. Орел)

УДМУРТСКАЯ РЕСПУБЛИКА г. ИЖЕВСК УФРС по УР * УДМУРТСКАЯ РЕСПУБЛИКАНСКАЯ ОБЩЕСТВЕННАЯ ОРГАНИЗАЦИЯ ФЕДЕРАЦИЯ РУКОПАШНОГО БОЯ * ОГРН 1071800001393 ИНН 1835081523 УФРБ

Всероссийские соревнования среди юношей и девушек
12-13, 14-15, 16-17 лет, юниоров и юниорок 18-21 год по рукопашному бою
(СМ № 2100180021022410 в ЕКП Минспорта на 2024 год)

24-27 октября 2024 года **г. Ижевск**

МЕДАЛЬНЫЙ ЗАЧЕТ

юниоры, юниорки 18-21 год

Место	Команда	Итого	золото	серебро	бронза
1	Пермский кр.	14	6	3	5
2	Удмуртская Респ.	3	2	1	0
3	Самарская обл.	5	1	3	1
4-5	Иркутская обл.	1	1	0	0
4-5	Нижегородская обл.	1	1	0	0
6	Респ. Татарстан	2	0	2	0
7-8	Свердловская обл.	1	0	1	0
7-8	ХМАО-Югра	1	0	1	0
-	Красноярский кр.	0	0	0	0
-	Респ. Хакасия	0	0	0	0

Главный судья, ВК Г.А. Артеменко (г. Нижний Новгород)

Главный секретарь, ВК А.Ю. Плаутина (г. Орел)

Всероссийские соревнования среди юношей и девушек
12-13, 14-15, 16-17 лет, юниоров и юниорок 18-21 год по рукопашному бою
(СМ № 2100180021022410 в ЕКП Минспорта на 2024 год)

24-27 октября 2024 года **г. Ижевск**

СПИСОК НОКАУТИРОВАННЫХ
26.10.2024 года

1	ЕРМИЛОВ Роман Алексеевич	01.01.2004	Удмуртская Республика	67	Нк-Т

Главный судья, ВК Г.А. Артеменко (г. Нижний Новгород)

Главный секретарь, ВК А.Ю. Плаутина (г. Орел)